見積参考資料

工事名　Ｒ８鳴土　鳴門総合運動公園　鳴・撫養立岩　テニスコート照明設備工事（２）（企育）

◇経費情報◇

工種区分	河川維持工事
単価地区	徳島東部１
単価使用年月	令和 8年 9月
施工地域・工事場所	補正無し（地方部　施工場所が一般交通等の影響を受けない場合）
前金支出割合	補正を行わない
契約保証	金銭的保証
現場環境改善費	計上しない
週休２日確保工事に係る経費補正	補正なし

注意

「見積参考資料」は入札参加者の迅速で適正な工事費の見積りのための一資料であり、請負契約を拘束するものではない。

設計内訳書（本01）

工事名	Ｒ８鳴土　鳴門総合運動公園　鳴・撫養立岩　テニスコート照明設備工事（２）（企育）	事業区分 工事区分	電気通信設備 電気設備

工事区分・工種・種別・細別	規格	単位	数量	単価	金額	数量・金額増減	摘要
電気設備		式	1				
施設照明設備工		式	1				
公園照明設備設置工		式	1				
照明灯設置 ﾅｲﾀｰ照明(1灯用)	型式(文字入力):ﾍﾞｰｽﾌﾟﾚｰﾄ式,規格(文字入力):LED 420W,高さ:6.65m	基	2				単　1号 暫定単価
照明灯設置 ﾅｲﾀｰ照明(2灯用1系統)	型式(文字入力):ﾍﾞｰｽﾌﾟﾚｰﾄ式,規格(文字入力):LED 420W,高さ:6.65m	基	1				単　2号 暫定単価
照明灯設置 ﾅｲﾀｰ照明(2灯用2系統)	型式(文字入力):ﾍﾞｰｽﾌﾟﾚｰﾄ式,規格(文字入力):LED 420W,高さ:6.65m	基	2				単　3号 暫定単価
照明灯設置 ﾅｲﾀｰ照明(4灯用)	型式(文字入力):ﾍﾞｰｽﾌﾟﾚｰﾄ式,規格(文字入力):LED 420W,高さ:6.65m	基	1				単　4号 暫定単価
照明灯基礎設置工		式	1				
照明灯基礎設置 800×1200	形状(文字入力):照明柱基礎,寸法(文字入力):800×1200	個所	5				単　5号
照明灯基礎設置 Cﾀｲﾌﾟ	形状(文字入力):照明柱基礎,寸法(文字入力):Cﾀｲﾌﾟ	個所	1				単　6号
接地工 D種		極	6				単　7号
接地工 D種（ELB）		極	1				単　8号
作業土工(電気)	名称(文字入力):照明灯基礎800×1200	式	1				内　1号

設計内訳書（本01）

工事名	Ｒ８鳴土　鳴門総合運動公園　鳴・撫養立岩　テニスコート照明設備工事（２）（企育）	事業区分 工事区分	電気通信設備 電気設備

工事区分・工種・種別・細別	規格	単位	数量	単価	金額	数量・金額増減	摘要
残土等処分		m3	6				単　9号
分電盤設置工		式	1				
屋外分電盤設置	型式(文字入力):自立式分電盤,名称(文字入力):照明分電盤	面	1				単　10号 暫定単価
配管･配線工		式	1				
地中配管 FEP50	管種(文字入力):FEP50,径:50mm	m	203				単　11号
地中配線 CE5.5sq-2C	線種:配線各種	m	69				単　12号
地中配線 CE5.5sq-4C	線種:配線各種	m	100				単　13号
地中配線 IE3.5sq	線種:配線各種	m	2				単　14号
地中配線 厚鋼電線管　呼径G54mm	線種:配線各種	m	2				単　15号
配管配線附属品	名称(文字入力):ﾕﾆｵﾝｶｯﾌﾟﾘﾝｸﾞ,規格(文字入力):G54用	個	6				単　16号
配管配線附属品	名称(文字入力):ﾍﾞﾙﾏｳｽ,規格(文字入力):FEP50用	個	11				単　17号
配管配線附属品	名称(文字入力):ｸﾗﾝﾌﾟ,規格(文字入力):FEP50用	個	3				単　18号
埋設ｼｰﾄ敷設	名称(文字入力):電線管用,規格(文字入力):W=150,2倍	m	135				単　19号

設計内訳書（本01）

工事名	Ｒ８鳴土　鳴門総合運動公園　鳴・撫養立岩　テニスコート照明設備工事（２）（企育）	事業区分 工事区分	電気通信設備 電気設備

工事区分・工種・種別・細別	規格	単位	数量	単価	金額	数量・金額増減	摘要
ｺﾝｸﾘｰﾄ削孔 φ7.5cm,t20cm		箇所	1				単　20号
作業土工(電気)	名称(文字入力):配管	式	1				内　2号
残土等処分		m3	20				単　21号
ﾌﾟﾙﾎﾞｯｸｽ設置工		式	1				
ﾌﾟﾙﾎﾞｯｸｽ設置	規格(文字入力):SUS(WP),寸法(文字入力):350×350×300	個	2				単　22号
ﾌﾟﾙﾎﾞｯｸｽ設置	規格(文字入力):SUS(WP),寸法(文字入力):500×500×300	個	1				単　23号
自在バンド	IBT-206	個	1				単　24号
ﾌﾟﾙﾎﾞｯｸｽ基礎		個所	1				単　25号
ﾌﾟﾙﾎﾞｯｸｽ柱		基	1				単　26号
ﾊﾝﾄﾞﾎｰﾙ設置工		式	1				
ﾌﾟﾚｷｬｽﾄﾊﾝﾄﾞﾎｰﾙ設置 H1-6,蓋T-20	型式(文字入力):H1-6,寸法(文字入力):600×600×600	個所	1				単　27号 暫定単価
ﾌﾟﾚｷｬｽﾄﾊﾝﾄﾞﾎｰﾙ設置 H1-6,蓋T-2	型式(文字入力):H1-6,寸法(文字入力):600×600×600	個所	1				単　28号
作業土工(電気)	名称(文字入力):ﾊﾝﾄﾞﾎｰﾙ	式	1				内　3号

設計内訳書（本01）

工事名	Ｒ８鳴土　鳴門総合運動公園　鳴・撫養立岩　テニスコート照明設備工事（２）（企育）	事業区分 工事区分	電気通信設備 電気設備

工事区分・工種・種別・細別	規格	単位	数量	単価	金額	数量・金額増減	摘要
残土等処分		m3	1				単　29号
公園照明設備撤去工		式	1				
既設照明灯撤去	型式(文字入力):照明灯,規格(文字入力):17-22-1200,17-19,700	基	4				単　30号 暫定単価
鉄筋Co殻運搬処理		m3	3				単　31号
分電盤撤去工		式	1				
屋外分電盤撤去	型式(文字入力):自立式分電盤,名称(文字入力):照明分電盤	面	1				単　32号
屋外分電盤撤去	型式(文字入力):引込分電盤,名称(文字入力):	面	1				単　33号
屋外分電盤撤去	型式(文字入力):手元開閉基盤,名称(文字入力):	面	4				単　34号
配管･配線撤去工		式	1				
地中配線撤去	線種(文字入力):屋外配線管内,規格(文字入力):CV5.5sq-2C	m	214				単　35号
地中配線撤去	線種(文字入力):屋外配線管内,規格(文字入力):CV8sq-2C	m	286				単　36号
地中配線撤去	線種(文字入力):屋外配線管内,規格(文字入力):CV14sq-2C	m	124				単　37号
地中配線撤去	線種(文字入力):屋外配線管内,規格(文字入力):CV22sq-2C	m	293				単　38号

設計内訳書（本01）

工事名	Ｒ８鳴土　鳴門総合運動公園　鳴・撫養立岩　テニスコート照明設備工事（２）（企育）	事業区分 工事区分	電気通信設備 電気設備

工事区分・工種・種別・細別	規格	単位	数量	単価	金額	数量・金額増減	摘要
地中配線撤去	線種(文字入力):屋外配線管内,規格(文字入力):CV38sq-2C	m	103				単　39号
地中配線撤去	線種(文字入力):屋外配線管内,規格(文字入力):IV3.5sq	m	48				単　40号
ﾌﾟﾙﾎﾞｯｸｽ撤去工		式	1				
ﾌﾟﾙﾎﾞｯｸｽ撤去	規格(文字入力):SUS,WP,寸法(文字入力):250×250×150	個	4				単　41号
復旧工		式	1				
集水桝嵩上げ		箇所	1				単　42号
既設As舗装		m2	1				単　43号
既設Co舗装		m2	12				単　44号
既設ﾌｪﾝｽ		m	12				単　45号 暫定単価
土木撤去工		式	1				
構造物取壊し		式	1				
既設人工芝撤去		m2	672				単　46号
既設ﾌｪﾝｽ撤去		m	12				単　47号 暫定単価

設計内訳書（本01）

工事名	Ｒ８鳴土　鳴門総合運動公園　鳴・撫養立岩　テニスコート照明設備工事（２）（企育）	事業区分 工事区分	電気通信設備 電気設備

工事区分・工種・種別・細別	規格	単位	数量	単価	金額	数量・金額増減	摘要
無筋Co殻運搬処分		m3	2				単　48号
As殻運搬処分		m3	47				単　49号
As舗装版切断 t=15cm以下		m	3				単　50号
Co舗装版切断 t=15cm以下		m	23				単　51号
建設汚泥処理		m3	0.1				単　52号
電線くず（銅）処分		式	1				内　4号
鉄くず処分		式	1				内　5号
仮設工		式	1				
交通管理工		式	1				
交通誘導警備員		人日	20				単　53号
仮設工		式	1				
敷板設置・撤去		m2	200				単　54号
土のう		m2	12				単　55号

設計内訳書（本01）

工事名	Ｒ８鳴土　鳴門総合運動公園　鳴・撫養立岩　テニスコート照明設備工事（２）（企育）	事業区分 工事区分	電気通信設備 電気設備

工事区分・工種・種別・細別	規格	単位	数量	単価	金額	数量・金額増減	摘要
直接工事費		式	1				
共通仮設		式	1				
共通仮設費		式	1				
技術管理費		式	1				
土質等試験費		式	1				内　6号
共通仮設費（率計上）		式	1				
純工事費		式	1				
現場管理費		式	1				
工事原価		式	1				
一般管理費等		式	1				
工事価格		式	1				
消費税額及び地方消費税額		式	1				
工事費計		式	1				

一式当り内訳書

単価使用年月	2026.09
歩掛適用年月	2026.09
労務調整係数	1.000-00000　0.0　0

内　1号	作業土工(電気)	名称(文字入力):照明灯基礎800×1200	

名称・規格	条件	単位	数量	単価	金額	数量・金額増減	摘要
床掘り	土砂,標準,無し,無し	m3	65				
土砂等運搬	標準,ﾊﾞｯｸﾎｳ ﾊﾞｹｯﾄ容量0.8m3,土砂(岩塊･玉石混り土含む),有り,6.0km以下	m3	6				
埋戻し	最大埋戻幅1m以上4m未満	m3	59				
合計							

一式当り内訳書

単価使用年月	2026.09
歩掛適用年月	2026.09
労務調整係数	1.000-00000　0.0　0

内　2号	作業土工(電気)	名称(文字入力):配管	

名称・規格	条件	単位	数量	単価	金額	数量・金額増減	摘要
床掘り	土砂,上記以外(小規模),全ての費用	m3	32				
土砂等運搬	小規模,ﾊﾞｯｸﾎｳ ﾊﾞｹｯﾄ容量0.28m3,土砂(岩塊･玉石混り土含む),有り,5.5km以下	m3	20				
土材料		m3	12				
埋戻し	上記以外(小規模),土砂,全ての費用	m3	24				
下層路盤(歩道部)	150mm,1層施工,再生ｸﾗｯｼｬﾗﾝ RC-30,全ての費用	m2	57				
合計							

一式当り内訳書

単価使用年月	2026.09
歩掛適用年月	2026.09
労務調整係数	1.000-00000　0.0　0

内　3号	作業土工(電気)	名称(文字入力):ﾊﾝﾄﾞﾎｰﾙ					
名称・規格	条件	単位	数量	単価	金額	数量・金額増減	摘要
床掘り	土砂,平均施工幅1m以上2m未満,無し,無し	m3	6				
土砂等運搬	標準,ﾊﾞｯｸﾎｳ ﾊﾞｹｯﾄ容量0.8m3,土砂(岩塊･玉石混り土含む),有り,6.0km以下	m3	1				
埋戻し	最大埋戻幅1m以上4m未満	m3	5				
合計							

一式当り内訳書

単価使用年月	2026.09
歩掛適用年月	2026.09
労務調整係数	1.000-00000　0.0　0

内　4号	電線くず（銅）処分						
名称・規格	条件	単位	数量	単価	金額	数量・金額増減	摘要
現場発生品及び支給品運搬	ｸﾚｰﾝ装置付通称2t積級吊能力2.9t,有り,17.0km以下	t	0.5				
処分費(t)		t	0.5				単 100号
合計							

一式当り内訳書

単価使用年月	2026.09
歩掛適用年月	2026.09
労務調整係数	1.000-00000　0.0　0

内　5号	鉄くず処分

名称・規格	条件	単位	数量	単価	金額	数量・金額増減	摘要
現場発生品及び支給品運搬	ｸﾚｰﾝ装置付通称2t積級吊能力2.9t,有り,17.0km以下	t	1.6				
処分費(t)		t	-1.6				単 105号
合計							

一式当り内訳書

単価使用年月	2026.09
歩掛適用年月	2026.09
労務調整係数	1.000-00000　0.0　0

内　6号	土質等試験費

名称・規格	条件	単位	数量	単価	金額	数量・金額増減	摘要
土質等試験費(一式入力)		式	1				単 111号
合計							

1次単価表

単価使用年月	2026.09
歩掛適用年月	2026.09
労務調整係数	1.000-00000　0.0　0

単　1号	照明灯設置 ﾅｲﾀｰ照明(1灯用)	型式(文字入力):ﾍﾞｰｽﾌﾟﾚｰﾄ式,規格(文字入力):LED 420W,高さ:6.65m	単位	基	単位数量	1	単価	

名称・規格	条件	単位	数量	単価	金額	摘要
道路照明灯建柱	GL8～12m 重量350kg以下,割増なし	基	1			単　56号 暫定単価
照明器具取付	照明器具取付,新設,持込	台	1			単　57号
材料費(台)		台	1			単　58号 灯具 LED 420W 暫定単価
材料費(m)		m	6			単　59号
材料費(個)		個	1			単　60号
合計						
単価						円／基

1次単価表

単価使用年月	2026.09
歩掛適用年月	2026.09
労務調整係数	1.000-00000　0.0　0

単　2号	照明灯設置 ﾅｲﾀｰ照明(2灯用1系統)	型式(文字入力):ﾍﾞｰｽﾌﾟﾚｰﾄ式,規格(文字入力):LED 420W,高さ:6.65m	単位	基	単位数量	1	単価	

名称・規格	条件	単位	数量	単価	金額	摘要
道路照明灯建柱	GL8～12m 重量350kg以下,割増なし	基	1			単　61号 暫定単価
照明器具取付	照明器具取付,新設,持込	台	2			単　57号
材料費(台)		台	2			単　58号 灯具 LED 420W 暫定単価
材料費(m)		m	12			単　59号
材料費(個)		個	1			単　60号
合計						
単価						円／基

1次単価表

単価使用年月	2026.09
歩掛適用年月	2026.09
労務調整係数	1.000-00000　0.0　0

単　3号	照明灯設置 ﾅｲﾀｰ照明(2灯用2系統)	型式(文字入力):ﾍﾞｰｽﾌﾟﾚｰﾄ式,規格(文字入力):LED 420W,高さ:6.65m	単位	基	単位数量	1	単価	

名称・規格	条件	単位	数量	単価	金額	摘要
道路照明灯建柱	GL8～12m 重量350kg以下,割増なし	基	1			単　61号 暫定単価
照明器具取付	照明器具取付,新設,持込	台	2			単　57号
材料費(台)		台	2			単　58号 灯具 LED 420W 暫定単価
材料費(m)		m	12			単　59号
材料費(個)		個	2			単　60号
合計						
単価						円／基

1次単価表

単価使用年月	2026.09
歩掛適用年月	2026.09
労務調整係数	1.000-00000　0.0　0

単　4号	照明灯設置 ﾅｲﾀｰ照明(4灯用)	型式(文字入力):ﾍﾞｰｽﾌﾟﾚｰﾄ式,規格(文字入力):LED 420W,高さ:6.65m	単位	基	単位数量	1	単価	

名称・規格	条件	単位	数量	単価	金額	摘要
道路照明灯建柱	GL8～12m 重量350kg以下,割増なし	基	1			単　62号 暫定単価
照明器具取付	照明器具取付,新設,持込	台	4			単　57号
材料費(台)		台	4			単　58号 灯具 LED 420W 暫定単価
材料費(m)		m	24			単　59号
材料費(個)		個	2			単　60号
合計						
単価						円／基

1次単価表

単価使用年月	2026.09
歩掛適用年月	2026.09
労務調整係数	1.000-00000　0.0　0

単　5号	照明灯基礎設置 800×1200	形状(文字入力):照明柱基礎,寸法(文字入力):800×1200	単位	個所	単位数量	1	単価	

名称・規格	条件	単位	数量	単価	金額	摘要
基面整正		m2	0.6			
基礎砕石	7.5cmを超え12.5cm以下,再生ｸﾗｯｼｬﾗﾝ 40～0,全ての費用	m2	0.6			
型枠	一般型枠,小型構造物	m2	3.8			
ｺﾝｸﾘｰﾄ	小型構造物,人力打設,18-8-40(高炉),一般養生,無し,全ての費用	m3	0.8			
合計						
単価						円／個所

1次単価表

単価使用年月	2026.09
歩掛適用年月	2026.09
労務調整係数	1.000-00000　0.0　0

単　6号	照明灯基礎設置 Cﾀｲﾌﾟ	形状(文字入力):照明柱基礎,寸法(文字入力):Cﾀｲﾌﾟ	単位	個所	単位数量	1	単価	

名称・規格	条件	単位	数量	単価	金額	摘要
基面整正		m2	1			
基礎砕石	7.5cmを超え12.5cm以下,再生ｸﾗｯｼｬﾗﾝ 40～0,全ての費用	m2	1.5			
型枠	一般型枠,小型構造物	m2	5.6			
ｺﾝｸﾘｰﾄ	小型構造物,人力打設,18-8-40(高炉),一般養生,無し,全ての費用	m3	1.2			
材料費(m)		m	0.7			単　63号
合計						
単価						円／個所

１次単価表

単価使用年月	2026.09
歩掛適用年月	2026.09
労務調整係数	1.000-00000　0.0　0

単　7号	接地工 D種		単位	極	単位数量	1	単価	

名称・規格	条件	単位	数量	単価	金額	摘要
接地設置	D種接地,補正あり	極	1			単　64号
連結式接地棒	径10×1500	本	1			単　65号
連結式接地棒用リード端子	径10用 8mm2×500	本	1			単　66号
材料費(m)		m	3			単　67号
材料費(m)		m	1			単　68号
材料費(個)		個	1			単　69号
合計						
単価						円／極

１次単価表

単価使用年月	2026.09
歩掛適用年月	2026.09
労務調整係数	1.000-00000　0.0　0

単　8号	接地工 D種（ELB）		単位	極	単位数量	1	単価	

名称・規格	条件	単位	数量	単価	金額	摘要
接地設置	D種接地,補正あり	極	1			単　64号
連結式接地棒	径10×1500	本	1			単　65号
連結式接地棒用リード端子	径10用 8mm2×500	本	1			単　66号
材料費(m)		m	3			単　67号
材料費(m)		m	1			単　68号
合計						
単価						円／極

1次単価表

単価使用年月	2026.09
歩掛適用年月	2026.09
労務調整係数	1.000-00000　0.0　0

単　9号	残土等処分		単位	m3	単位数量	1	単価	

名称・規格	条件	単位	数量	単価	金額	摘要
残土等処分		m3	1			
合計						
単価						円／m3

1次単価表

単価使用年月	2026.09
歩掛適用年月	2026.09
労務調整係数	1.000-00000　0.0　0

単　10号	屋外分電盤設置	型式(文字入力):自立式分電盤,名称(文字入力):照明分電盤	単位	面	単位数量	1	単価	

名称・規格	条件	単位	数量	単価	金額	摘要
自立型分電盤取付	自立型分電盤,新設	面	1			単　70号
材料費(面)		面	1			単　71号 暫定単価
合計						
単価						円／面

1次単価表

単価使用年月	2026.09
歩掛適用年月	2026.09
労務調整係数	1.000-00000　0.0　0

単　11号	地中配管 FEP50	管種(文字入力):FEP50,径:50mm	単位	m	単位数量	1	単価	

名称・規格	条件	単位	数量	単価	金額	摘要
波付硬質合成樹脂管(FEP)敷設	道路沿い(地中),新設,FEP 50mm,1条,0%	m	1			単　72号
合計						
単価						円／m

1次単価表

単価使用年月	2026.09
歩掛適用年月	2026.09
労務調整係数	1.000-00000　0.0　0

単　12号	地中配線 CE5.5sq-2C	線種:配線各種	単位	m	単位数量	1	単価	

名称・規格	条件	単位	数量	単価	金額	摘要
ｹｰﾌﾞﾙ及び電線配線	管内配線,20mm以下,新設	m	1			単　73号
配線各種		m	1			単　74号
合計						
単価						円／m

１次単価表

単価使用年月	2026.09
歩掛適用年月	2026.09
労務調整係数	1.000-00000　0.0　0

単　13号	地中配線 CE5.5sq-4C	線種:配線各種	単位	m	単位数量	1	単価	

名称・規格	条件	単位	数量	単価	金額	摘要
ｹｰﾌﾞﾙ及び電線配線	管内配線,20mm以下,新設	m	1			単　73号
配線各種		m	1			単　75号
合計						
単価						円／m

１次単価表

単価使用年月	2026.09
歩掛適用年月	2026.09
労務調整係数	1.000-00000　0.0　0

単　14号	地中配線 IE3.5sq	線種:配線各種	単位	m	単位数量	1	単価	

名称・規格	条件	単位	数量	単価	金額	摘要
ｹｰﾌﾞﾙ及び電線配線	管内配線,10mm以下,新設	m	1			単　76号
配線各種		m	1			単　77号
合計						
単価						円／m

１次単価表

単価使用年月	2026.09
歩掛適用年月	2026.09
労務調整係数	1.000-00000　0.0　0

単　15号	地中配線 厚鋼電線管　呼径G54mm	線種:配線各種	単位	m	単位数量	1	単価	

名称・規格	条件	単位	数量	単価	金額	摘要
ｹｰﾌﾞﾙ及び電線配線	管内配線,60mm以下,新設	m	1			単　78号
配線各種		m	1			単　79号
合計						
単価						円／m

１次単価表

単価使用年月	2026.09
歩掛適用年月	2026.09
労務調整係数	1.000-00000　0.0　0

単　16号	配管配線附属品	名称(文字入力):ﾕﾆｵﾝｶｯﾌﾟﾘﾝｸﾞ,規格(文字入力):G54用	単位	個	単位数量	1	単価	

名称・規格	条件	単位	数量	単価	金額	摘要
材料費(個)		個	1			単　80号
合計						
単価						円／個

1次単価表

単価使用年月	2026.09
歩掛適用年月	2026.09
労務調整係数	1.000-00000　0.0　0

単　17号	配管配線附属品	名称(文字入力):ﾍﾞﾙﾏｳｽ,規格(文字入力):FEP50用	単位	個	単位数量	1	単価	

名称・規格	条件	単位	数量	単価	金額	摘要
材料費(個)		個	1			単　81号
合計						
単価						円／個

1次単価表

単価使用年月	2026.09
歩掛適用年月	2026.09
労務調整係数	1.000-00000　0.0　0

単　18号	配管配線附属品	名称(文字入力):ｸﾗﾝﾌﾟ,規格(文字入力):FEP50用	単位	個	単位数量	1	単価	

名称・規格	条件	単位	数量	単価	金額	摘要
材料費(個)		個	1			単　82号
合計						
単価						円／個

1次単価表

単価使用年月	2026.09
歩掛適用年月	2026.09
労務調整係数	1.000-00000　0.0　0

単　19号	埋設ｼｰﾄ敷設	名称(文字入力):電線管用,規格(文字入力):W=150,2倍	単位	m	単位数量	50	単価	

名称・規格	条件	単位	数量	単価	金額	摘要
埋設標識シート敷設	埋設標識ｼｰﾄ敷設	m	50			単　83号
埋設標識ｼｰﾄ	150mm×50m 2倍	巻	1			単　84号
合計						
単価						円／m

1次単価表

単価使用年月	2026.09
歩掛適用年月	2026.09
労務調整係数	1.000-00000　0.0　0

単　20号	ｺﾝｸﾘｰﾄ削孔 φ7.5cm,t20cm		単位	箇所	単位数量	1	単価	

名称・規格	条件	単位	数量	単価	金額	摘要
ｺﾝｸﾘｰﾄ削孔(ｺﾝｸﾘｰﾄ穿孔機)	64mm以上77mm未満,200mm以上400mm未満	孔	1			
合計						
単価						円／箇所

1次単価表

単価使用年月	2026.09
歩掛適用年月	2026.09
労務調整係数	1.000-00000　0.0　0

単　21号	残土等処分		単位	m3	単位数量	1	単価	

名称・規格	条件	単位	数量	単価	金額	摘要
残土等処分		m3	1			
合計						
単価						円／m3

1次単価表

単価使用年月	2026.09
歩掛適用年月	2026.09
労務調整係数	1.000-00000　0.0　0

単　22号	ﾌﾟﾙﾎﾞｯｸｽ設置	規格(文字入力):SUS(WP),寸法(文字入力):350×350×300	単位	個	単位数量	1	単価	

名称・規格	条件	単位	数量	単価	金額	摘要
ﾌﾟﾙﾎﾞｯｸｽ設置	各種,新設,300cm,350cm,350cm	個	1			単　85号
材料費(個)		個	1			単　86号
合計						
単価						円／個

１次単価表

単価使用年月	2026.09
歩掛適用年月	2026.09
労務調整係数	1.000-00000　0.0　0

単　23号	ﾌﾟﾙﾎﾞｯｸｽ設置	規格(文字入力):SUS(WP),寸法(文字入力):500×500×300	単位	個	単位数量	1	単価	

名称・規格	条件	単位	数量	単価	金額	摘要
ﾌﾟﾙﾎﾞｯｸｽ設置	各種,新設,300cm,500cm,500cm	個	1			単　87号
材料費(個)		個	1			単　88号
合計						
単価						円／個

１次単価表

単価使用年月	2026.09
歩掛適用年月	2026.09
労務調整係数	1.000-00000　0.0　0

単　24号	自在バンド	IBT-206	単位	個	単位数量	1	単価	

名称・規格	条件	単位	数量	単価	金額	摘要
材料費(個)		個	1			単　89号
合計						
単価						円／個

１次単価表

単価使用年月	2026.09
歩掛適用年月	2026.09
労務調整係数	1.000-00000　0.0　0

単　25号	ﾌﾟﾙﾎﾞｯｸｽ基礎		単位	個所	単位数量	1	単価	
名称・規格		条件	単位	数量	単価	金額	摘要	
材料費(m3)			m3	0.5			単　90号	
合計								
単価							円／個所	

１次単価表

単価使用年月	2026.09
歩掛適用年月	2026.09
労務調整係数	1.000-00000　0.0　0

単　26号	ﾌﾟﾙﾎﾞｯｸｽ柱		単位	基	単位数量	1	単価	
名称・規格		条件	単位	数量	単価	金額	摘要	
ﾌﾟﾙﾎﾞｯｸｽ柱建柱			基	1			単　91号	
合計								
単価							円／基	

1次単価表

単価使用年月	2026.09
歩掛適用年月	2026.09
労務調整係数	1.000-00000　0.0　0

単　27号	ﾌﾟﾚｷｬｽﾄﾊﾝﾄﾞﾎｰﾙ設置 H1-6,蓋T-20	型式(文字入力):H1-6,寸法(文字入力):600×600×600	単位	個所	単位数量	1	単価	

名称・規格	条件	単位	数量	単価	金額	摘要
基面整正		m2	0.8			
基礎砕石	7.5cmを超え12.5cm以下,再生ｸﾗｯｼｬﾗﾝ 40～0,全ての費用	m2	0.8			
ﾌﾟﾚｷｬｽﾄﾏﾝﾎｰﾙ	据付,2000kg/基以下,有り(円形断面),全ての費用	基	1			暫定単価
合計						
単価						円／個所

1次単価表

単価使用年月	2026.09
歩掛適用年月	2026.09
労務調整係数	1.000-00000　0.0　0

単　28号	ﾌﾟﾚｷｬｽﾄﾊﾝﾄﾞﾎｰﾙ設置 H1-6,蓋T-2	型式(文字入力):H1-6,寸法(文字入力):600×600×600	単位	個所	単位数量	1	単価	

名称・規格	条件	単位	数量	単価	金額	摘要
基面整正		m2	0.8			
基礎砕石	7.5cmを超え12.5cm以下,再生ｸﾗｯｼｬﾗﾝ 40～0,全ての費用	m2	0.8			
ﾌﾟﾚｷｬｽﾄﾏﾝﾎｰﾙ	据付,2000kg/基以下,有り(円形断面),全ての費用	基	1			
合計						
単価						円／個所

1次単価表

単価使用年月	2026.09
歩掛適用年月	2026.09
労務調整係数	1.000-00000　0.0　0

単　29号	残土等処分		単位	m3	単位数量	1	単価	

名称・規格	条件	単位	数量	単価	金額	摘要
残土等処分		m3	1			
合計						
単価						円／m3

1次単価表

単価使用年月	2026.09
歩掛適用年月	2026.09
労務調整係数	1.000-00000　0.0　0

単　30号	既設照明灯撤去	型式(文字入力):照明灯,規格(文字入力):17-22-1200,17-19,700	単位	基	単位数量	1	単価	

名称・規格	条件	単位	数量	単価	金額	摘要
既設照明灯撤去		基	1			暫定単価
合計						
単価						円／基

1次単価表

単価使用年月	2026.09
歩掛適用年月	2026.09
労務調整係数	1.000-00000　0.0　0

単　31号	鉄筋Co殻運搬処理		単位	m3	単位数量	1	単価	

名称・規格	条件	単位	数量	単価	金額	摘要
殻運搬	ｺﾝｸﾘｰﾄ(鉄筋)構造物とりこわし,機械積込,有り,8.0km以下,全ての費用	m3	1			
処分費(m3)		m3	1			単　92号
合計						
単価						円／m3

1次単価表

単価使用年月	2026.09
歩掛適用年月	2026.09
労務調整係数	1.000-00000　0.0　0

単　32号	屋外分電盤撤去	型式(文字入力):自立式分電盤,名称(文字入力):照明分電盤	単位	面	単位数量	1	単価	

名称・規格	条件	単位	数量	単価	金額	摘要
自立型分電盤取付	自立型分電盤,撤去(不使用)	面	1			単　93号
合計						
単価						円／面

1次単価表

単価使用年月	2026.09
歩掛適用年月	2026.09
労務調整係数	1.000-00000　0.0　0

単　33号	屋外分電盤撤去	型式(文字入力):引込分電盤,名称(文字入力):	単位	面	単位数量	1	単価	

名称・規格	条件	単位	数量	単価	金額	摘要
分電盤取付(ﾎﾟｰﾙ取付)	分電盤(ﾎﾟｰﾙ取付),撤去(不使用)	面	1			単　94号
合計						
単価						円／面

1次単価表

単価使用年月	2026.09
歩掛適用年月	2026.09
労務調整係数	1.000-00000　0.0　0

単　34号	屋外分電盤撤去	型式(文字入力):手元開閉基盤,名称(文字入力):	単位	面	単位数量	1	単価	

名称・規格	条件	単位	数量	単価	金額	摘要
分電盤取付(ﾎﾟｰﾙ取付)	分電盤(ﾎﾟｰﾙ取付),撤去(不使用)	面	1			単　94号
合計						
単価						円／面

1次単価表

単価使用年月	2026.09
歩掛適用年月	2026.09
労務調整係数	1.000-00000　0.0　0

単　35号	地中配線撤去	線種(文字入力):屋外配線管内,規格(文字入力):CV5.5sq-2C	単位	m	単位数量	1	単価	

名称・規格	条件	単位	数量	単価	金額	摘要
ｹｰﾌﾞﾙ及び電線配線	管内配線,20mm以下,撤去(不使用)	m	1			単　95号
合計						
単価						円／m

1次単価表

単価使用年月	2026.09
歩掛適用年月	2026.09
労務調整係数	1.000-00000　0.0　0

単　36号	地中配線撤去	線種(文字入力):屋外配線管内,規格(文字入力):CV8sq-2C	単位	m	単位数量	1	単価	

名称・規格	条件	単位	数量	単価	金額	摘要
ｹｰﾌﾞﾙ及び電線配線	管内配線,20mm以下,撤去(不使用)	m	1			単　95号
合計						
単価						円／m

1次単価表

単価使用年月	2026.09
歩掛適用年月	2026.09
労務調整係数	1.000-00000　0.0　0

単　37号	地中配線撤去	線種(文字入力):屋外配線管内,規格(文字入力):CV14sq-2C	単位	m	単位数量	1	単価	

名称・規格	条件	単位	数量	単価	金額	摘要
ｹｰﾌﾞﾙ及び電線配線	管内配線,20mm以下,撤去(不使用)	m	1			単　95号
合計						
単価						円／m

1次単価表

単価使用年月	2026.09
歩掛適用年月	2026.09
労務調整係数	1.000-00000　0.0　0

単　38号	地中配線撤去	線種(文字入力):屋外配線管内,規格(文字入力):CV22sq-2C	単位	m	単位数量	1	単価	

名称・規格	条件	単位	数量	単価	金額	摘要
ｹｰﾌﾞﾙ及び電線配線	管内配線,20mm以下,撤去(不使用)	m	1			単　95号
合計						
単価						円／m

1次単価表

単価使用年月	2026.09
歩掛適用年月	2026.09
労務調整係数	1.000-00000　0.0　0

単　39号	地中配線撤去	線種(文字入力):屋外配線管内,規格(文字入力):CV38sq-2C	単位	m	単位数量	1	単価	

名称・規格	条件	単位	数量	単価	金額	摘要
ｹｰﾌﾞﾙ及び電線配線	管内配線,40mm以下,撤去(不使用)	m	1			単　96号
合計						
単価						円／m

1次単価表

単価使用年月	2026.09
歩掛適用年月	2026.09
労務調整係数	1.000-00000　0.0　0

単　40号	地中配線撤去	線種(文字入力):屋外配線管内,規格(文字入力):IV3.5sq	単位	m	単位数量	1	単価	

名称・規格	条件	単位	数量	単価	金額	摘要
ｹｰﾌﾞﾙ及び電線配線	管内配線,5mm以下,撤去(不使用)	m	1			単　97号
合計						
単価						円／m

１次単価表

単価使用年月	2026.09
歩掛適用年月	2026.09
労務調整係数	1.000-00000　0.0　0

単　41号	ﾌﾟﾙﾎﾞｯｸｽ撤去	規格(文字入力):SUS,WP,寸法(文字入力):250×250×150	単位	個	単位数量	1	単価	

名称・規格	条件	単位	数量	単価	金額	摘要
ﾌﾟﾙﾎﾞｯｸｽ設置		個	1			単　98号
合計						
単価						円／個

1次単価表

単価使用年月	2026.09
歩掛適用年月	2026.09
労務調整係数	1.000-00000　0.0　0

単　42号	集水桝嵩上げ		単位	箇所	単位数量	1	単価	

名称・規格	条件	単位	数量	単価	金額	摘要
ｺﾝｸﾘｰﾄ	小型構造物,人力打設,18-8-25(高炉),一般養生,無し,全ての費用	m3	0.3			
型枠	一般型枠,小型構造物	m2	2.7			
ﾓﾙﾀﾙ練	高炉,全ての費用	m3	0.03			
基礎砕石	12.5cmを超え17.5cm以下,再生ｸﾗｯｼｬﾗﾝ 40～0,全ての費用	m2	0.6			
合計						
単価						円／箇所

1次単価表

単価使用年月	2026.09
歩掛適用年月	2026.09
労務調整係数	1.000-00000　0.0　0

単　43号	既設As舗装		単位	m2	単位数量	1	単価	
名称・規格		条件	単位	数量	単価	金額	摘要	
表層(歩道部)		1.4m未満(仕上厚50mm以下),0.4mm,再生密粒度ｱｽｺﾝ(13),ﾌﾟﾗｲﾑｺｰﾄ PK-3,全ての費用	m2	1				
下層路盤(歩道部)		100mm,1層施工,再生ｸﾗｯｼｬﾗﾝ RC-30,全ての費用	m2	1				
合計								
単価							円／m2	

1次単価表

単価使用年月	2026.09
歩掛適用年月	2026.09
労務調整係数	1.000-00000　0.0　0

単　44号	既設Co舗装		単位	m2	単位数量	1	単価	
名称・規格		条件	単位	数量	単価	金額	摘要	
ｺﾝｸﾘｰﾄ		小型構造物,人力打設,18-8-25(高炉),一般養生,無し,全ての費用	m3	0.1				
下層路盤(歩道部)		100mm,1層施工,再生ｸﾗｯｼｬﾗﾝ RC-30,全ての費用	m2	1				
合計								
単価							円／m2	

１次単価表

単価使用年月	2026.09
歩掛適用年月	2026.09
労務調整係数	1.000-00000　0.0　0

単　45号	既設ﾌｪﾝｽ		単位	m	単位数量	1	単価	

名称・規格	条件	単位	数量	単価	金額	摘要
材料費(m)		m	1			単　99号
ﾈｯﾄﾌｪﾝｽ設置費		m	1			暫定単価
合計						
単価						円／m

１次単価表

単価使用年月	2026.09
歩掛適用年月	2026.09
労務調整係数	1.000-00000　0.0　0

単　46号	既設人工芝撤去		単位	m2	単位数量	672	単価	

名称・規格	条件	単位	数量	単価	金額	摘要
舗装版破砕積込(小規模土工)	全ての費用	m2	672			
殻運搬	舗装版破砕,機械積込(小規模土工),有り,60.0km以下,全ての費用	m3	13			
処分費(t)		t	4.7			単 100号
合計						
単価						円／m2

１次単価表

単価使用年月	2026.09
歩掛適用年月	2026.09
労務調整係数	1.000-00000　0.0　0

単　47号	既設ﾌｪﾝｽ撤去		単位	m	単位数量	1	単価	

名称・規格	条件	単位	数量	単価	金額	摘要
ﾈｯﾄﾌｪﾝｽ撤去費		m	1			暫定単価
合計						
単価						円／m

1次単価表

単価使用年月	2026.09
歩掛適用年月	2026.09
労務調整係数	1.000-00000　0.0　0

単　48号	無筋Co殻運搬処分		単位	m3	単位数量	1	単価	

名称・規格	条件	単位	数量	単価	金額	摘要
構造物とりこわし	無筋構造物,機械施工,無し,無し,必要	m3	1			単 101号
殻運搬	ｺﾝｸﾘｰﾄ(無筋)構造物とりこわし,機械積込,有り,8.0km以下,全ての費用	m3	1			
処分費(m3)		m3	1			単 102号
合計						
単価						円／m3

１次単価表

単価使用年月	2026.09
歩掛適用年月	2026.09
労務調整係数	1.000-00000　0.0　0

単　49号	As殻運搬処分		単位	m3	単位数量	1	単価	

名称・規格	条件	単位	数量	単価	金額	摘要
ｱｽﾌｧﾙﾄ舗装版破砕･積込み		m3	1			
殻運搬	舗装版破砕,機械(騒音対策不要､厚15cm以下),有り,10.5km以下,全ての費用	m3	1			
処分費(m3)		m3	1			単 103号
合計						
単価						円／m3

１次単価表

単価使用年月	2026.09
歩掛適用年月	2026.09
労務調整係数	1.000-00000　0.0　0

単　50号	As舗装版切断 t=15cm以下		単位	m	単位数量	1	単価	
名称・規格		条件	単位	数量	単価	金額	摘要	
舗装版切断		ｱｽﾌｧﾙﾄ舗装版,15cm以下,全ての費用	m	1				
合計								
単価							円／m	

１次単価表

単価使用年月	2026.09
歩掛適用年月	2026.09
労務調整係数	1.000-00000　0.0　0

単　51号	Co舗装版切断 t=15cm以下		単位	m	単位数量	1	単価	
名称・規格		条件	単位	数量	単価	金額	摘要	
舗装版切断		ｺﾝｸﾘｰﾄ舗装版,15cm以下,全ての費用	m	1				
合計								
単価							円／m	

１次単価表

単価使用年月	2026.09
歩掛適用年月	2026.09
労務調整係数	1.000-00000　0.0　0

単　52号	建設汚泥処理		単位	m3	単位数量	1	単価	

名称・規格	条件	単位	数量	単価	金額	摘要
処分費(m3)		m3	1			単 104号
合計						
単価						円／m3

１次単価表

単価使用年月	2026.09
歩掛適用年月	2026.09
労務調整係数	1.000-00000　0.0　0

単　53号	交通誘導警備員		単位	人日	単位数量	1	単価	

名称・規格	条件	単位	数量	単価	金額	摘要
交通誘導警備員B		人日	1			単 106号
合計						
単価						円／人日

１次単価表

単価使用年月	2026.09
歩掛適用年月	2026.09
労務調整係数	1.000-00000　0.0　0

単　54号	敷板設置・撤去		単位	m2	単位数量	400	単価	
名称・規格		条件	単位	数量	単価	金額	摘要	
敷鉄板賃料		各種,無,30日,無,有	枚	136			単 107号	
敷鉄板設置･撤去		設置･撤去	m2	400			単 108号	
合計								
単価							円／m2	

１次単価表

単価使用年月	2026.09
歩掛適用年月	2026.09
労務調整係数	1.000-00000　0.0　0

単　55号	土のう		単位	m2	単位数量	1	単価	
名称・規格		条件	単位	数量	単価	金額	摘要	
土のう積工		製作･積立,小口並べ,普通	m2	1			単 109号	
土のう積工		撤去,小口並べ	m2	1			単 110号	
合計								
単価							円／m2	

２次単価表

単価使用年月	2026.09
歩掛適用年月	2026.09
労務調整係数	1.000-00000　0.0　0

単　56号	道路照明灯建柱	GL8～12m 重量350kg以下,割増なし	単位	基	単位数量	10	単価	

名称・規格	条件	単位	数量	単価	金額	摘要
電工		人	5			
普通作業員		人	4			
照明ﾎﾟｰﾙ		本	10			
ｱﾝｶｰﾎﾞﾙﾄ		組	10			
ﾄﾗｯｸｸﾚｰﾝ[油圧伸縮ｼﾞﾌﾞ型] 最大吊上能力4.9t吊		日	1.7			
諸雑費(まるめ)		式	1			
合計						
単価						円／基

２次単価表

単価使用年月	2026.09
歩掛適用年月	2026.09
労務調整係数	1.000-00000　0.0　0

単　57号	照明器具取付	照明器具取付,新設,持込	単位	台	単位数量	10	単価	

名称・規格	条件	単位	数量	単価	金額	摘要
電工		人	4.1			
普通作業員		人	2.1			
高所作業車[ﾄﾗｯｸ架装･伸縮ﾌﾞｰﾑ] ﾊﾞｽｹｯﾄ型 高11.0～12.0m 200kg	0,岩石工の割増対象にしない,普通,0時間,交替制を適用しない,0,しない,しない,0時間	時間	9			単 112号
諸雑費(まるめ)		式	1			
合計						
単価						円／台

２次単価表

単価使用年月	2026.09
歩掛適用年月	2026.09
労務調整係数	1.000-00000　0.0　0

単　58号	材料費(台)		単位	台	単位数量	1	単価	

名称・規格	条件	単位	数量	単価	金額	摘要
材料費		台	1			
合計						
単価						円／台

２次単価表

単価使用年月	2026.09
歩掛適用年月	2026.09
労務調整係数	1.000-00000　0.0　0

単　59号	材料費(m)		単位	m	単位数量	1	単価	

名称・規格	条件	単位	数量	単価	金額	摘要
材料費		m	1			
合計						
単価						円／m

２次単価表

単価使用年月	2026.09
歩掛適用年月	2026.09
労務調整係数	1.000-00000　0.0　0

単　60号	材料費(個)		単位	個	単位数量	1	単価	

名称・規格	条件	単位	数量	単価	金額	摘要
材料費		個	1			
合計						
単価						円／個

２次単価表

単価使用年月	2026.09
歩掛適用年月	2026.09
労務調整係数	1.000-00000　0.0　0

単　61号	道路照明灯建柱	GL8～12m 重量350kg以下,割増なし	単位	基	単位数量	10	単価	

名称・規格	条件	単位	数量	単価	金額	摘要
電工		人	5			
普通作業員		人	4			
照明ﾎﾟｰﾙ		本	10			
ｱﾝｶｰﾎﾞﾙﾄ		組	10			
ﾄﾗｯｸｸﾚｰﾝ[油圧伸縮ｼﾞﾌﾞ型] 最大吊上能力4.9t吊		日	1.7			
諸雑費(まるめ)		式	1			
合計						
単価						円／基

２次単価表

単価使用年月	2026.09
歩掛適用年月	2026.09
労務調整係数	1.000-00000　0.0　0

単　62号	道路照明灯建柱	GL8～12m 重量350kg以下,割増なし	単位	基	単位数量	10	単価	

名称・規格	条件	単位	数量	単価	金額	摘要
電工		人	5			
普通作業員		人	4			
照明ﾎﾟｰﾙ		本	10			
ｱﾝｶｰﾎﾞﾙﾄ		組	10			
ﾄﾗｯｸｸﾚｰﾝ[油圧伸縮ｼﾞﾌﾞ型] 最大吊上能力4.9t吊		日	1.7			
諸雑費(まるめ)		式	1			
合計						
単価						円／基

２次単価表

単価使用年月	2026.09
歩掛適用年月	2026.09
労務調整係数	1.000-00000　0.0　0

単　63号	材料費(m)		単位	m	単位数量	1	単価	

名称・規格	条件	単位	数量	単価	金額	摘要
材料費 ｽﾃﾝﾚｽ管80A		m	1			
合計						
単価						円／m

２次単価表

単価使用年月	2026.09
歩掛適用年月	2026.09
労務調整係数	1.000-00000　0.0　0

単　64号	接地設置	D種接地,補正あり	単位	極	単位数量	1	単価	

名称・規格	条件	単位	数量	単価	金額	摘要
電工		人	0.25			
諸雑費(まるめ)		式	1			
合計						
単価						円／極

２次単価表

単価使用年月	2026.09
歩掛適用年月	2026.09
労務調整係数	1.000-00000　0.0　0

単　65号	連結式接地棒	径10×1500	単位	本	単位数量	1	単価	

名称・規格	条件	単位	数量	単価	金額	摘要
連結式接地棒 φ10×1500㎜		本	1			
合計						
単価						円／本

２次単価表

単価使用年月	2026.09
歩掛適用年月	2026.09
労務調整係数	1.000-00000　0.0　0

単　66号	連結式接地棒用リード端子	径10用 8㎟×500	単位	本	単位数量	1	単価	

名称・規格	条件	単位	数量	単価	金額	摘要
連結式接地棒用ﾘｰﾄﾞ端子 φ10用 8㎟×500		本	1			
合計						
単価						円／本

２次単価表

単価使用年月	2026.09
歩掛適用年月	2026.09
労務調整係数	1.000-00000　0.0　0

単　67号	材料費(m)		単位	m	単位数量	1	単価	

名称・規格	条件	単位	数量	単価	金額	摘要
材料費 IE3.5sq		m	1			
合計						
単価						円／m

２次単価表

単価使用年月	2026.09
歩掛適用年月	2026.09
労務調整係数	1.000-00000　0.0　0

単　68号	材料費(m)		単位	m	単位数量	1	単価	

名称・規格	条件	単位	数量	単価	金額	摘要
材料費 硬質ビニル電線管VE16		m	1			
合計						
単価						円／m

２次単価表

単価使用年月	2026.09
歩掛適用年月	2026.09
労務調整係数	1.000-00000　0.0　0

単　69号	材料費(個)		単位	個	単位数量	1	単価	

名称・規格	条件	単位	数量	単価	金額	摘要
材料費 2号ｺﾈｸﾀ		個	1			
合計						
単価						円／個

２次単価表

単価使用年月	2026.09
歩掛適用年月	2026.09
労務調整係数	1.000-00000　0.0　0

単　70号	自立型分電盤取付	自立型分電盤,新設	単位	面	単位数量	1	単価	

名称・規格	条件	単位	数量	単価	金額	摘要
電気通信技術者		人	0.5			
電工		人	2			
普通作業員		人	1			
諸雑費(まるめ)		式	1			
合計						
単価						円／面

２次単価表

単価使用年月	2026.09
歩掛適用年月	2026.09
労務調整係数	1.000-00000　0.0　0

単　71号	材料費(面)		単位	面	単位数量	1	単価	

名称・規格	条件	単位	数量	単価	金額	摘要
材料費		面	1			
合計						
単価						円／面

２次単価表

単価使用年月	2026.09
歩掛適用年月	2026.09
労務調整係数	1.000-00000　0.0　0

単　72号	波付硬質合成樹脂管(FEP)敷設	道路沿い(地中),新設,FEP 50mm,1条,0%	単位	m	単位数量	100	単価	

名称・規格	条件	単位	数量	単価	金額	摘要
電工		人	0.5			
波付硬質ﾎﾟﾘｴﾁﾚﾝ電線管 FEP 50mm		m	100			
諸雑費(まるめ)		式	1			
合計						
単価						円／m

２次単価表

単価使用年月	2026.09
歩掛適用年月	2026.09
労務調整係数	1.000-00000　0.0　0

単　73号	ｹｰﾌﾞﾙ及び電線配線	管内配線,20mm以下,新設	単位	m	単位数量	100	単価	

名称・規格	条件	単位	数量	単価	金額	摘要
電工		人	5.5			
諸雑費(まるめ)		式	1			
合計						
単価						円／m

２次単価表

単価使用年月	2026.09
歩掛適用年月	2026.09
労務調整係数	1.000-00000　0.0　0

単　74号	配線各種		単位	m	単位数量	1	単価	

名称・規格	条件	単位	数量	単価	金額	摘要
材料費 CE5.5sq-2C		m	1			
合計						
単価						円／m

２次単価表

単価使用年月	2026.09
歩掛適用年月	2026.09
労務調整係数	1.000-00000　0.0　0

単　75号	配線各種		単位	m	単位数量	1	単価	

名称・規格	条件	単位	数量	単価	金額	摘要
材料費 CE5.5sq-4C		m	1			
合計						
単価						円／m

２次単価表

単価使用年月	2026.09
歩掛適用年月	2026.09
労務調整係数	1.000-00000　0.0　0

単　76号	ｹｰﾌﾞﾙ及び電線配線	管内配線,10mm以下,新設	単位	m	単位数量	100	単価	

名称・規格	条件	単位	数量	単価	金額	摘要
電工		人	2.3			
諸雑費(まるめ)		式	1			
合計						
単価						円／m

２次単価表

単価使用年月	2026.09
歩掛適用年月	2026.09
労務調整係数	1.000-00000　0.0　0

単　77号	配線各種		単位	m	単位数量	1	単価	

名称・規格	条件	単位	数量	単価	金額	摘要
材料費 IE3.5sq		m	1			
合計						
単価						円／m

２次単価表

単価使用年月	2026.09
歩掛適用年月	2026.09
労務調整係数	1.000-00000　0.0　0

単　78号	ｹｰﾌﾞﾙ及び電線配線	管内配線,60mm以下,新設	単位	m	単位数量	100	単価	

名称・規格	条件	単位	数量	単価	金額	摘要
電工		人	28			
諸雑費(まるめ)		式	1			
合計						
単価						円／m

２次単価表

単価使用年月	2026.09
歩掛適用年月	2026.09
労務調整係数	1.000-00000　0.0　0

単　79号	配線各種		単位	m	単位数量	1	単価	

名称・規格	条件	単位	数量	単価	金額	摘要
材料費 厚鋼電線管 呼径G54mm		m	1			
合計						
単価						円／m

２次単価表

単価使用年月	2026.09
歩掛適用年月	2026.09
労務調整係数	1.000-00000　0.0　0

単　80号	材料費(個)		単位	個	単位数量	1	単価	

名称・規格	条件	単位	数量	単価	金額	摘要
材料費		個	1			
合計						
単価						円／個

２次単価表

単価使用年月	2026.09
歩掛適用年月	2026.09
労務調整係数	1.000-00000　0.0　0

単　81号	材料費(個)		単位	個	単位数量	1	単価	
名称・規格		条件	単位	数量	単価	金額	摘要	
材料費			個	1				
合計								
単価							円／個	

２次単価表

単価使用年月	2026.09
歩掛適用年月	2026.09
労務調整係数	1.000-00000　0.0　0

単　82号	材料費(個)		単位	個	単位数量	1	単価	
名称・規格		条件	単位	数量	単価	金額	摘要	
材料費			個	1				
合計								
単価							円／個	

２次単価表

単価使用年月	2026.09
歩掛適用年月	2026.09
労務調整係数	1.000-00000　0.0　0

単　83号	埋設標識シート敷設	埋設標識ｼｰﾄ敷設	単位	m	単位数量	100	単価	

名称・規格	条件	単位	数量	単価	金額	摘要
電工		人	0.4			
諸雑費(まるめ)		式	1			
合計						
単価						円／m

２次単価表

単価使用年月	2026.09
歩掛適用年月	2026.09
労務調整係数	1.000-00000　0.0　0

単　84号	埋設標識ｼｰﾄ	150mm×50m 2倍	単位	巻	単位数量	1	単価	

名称・規格	条件	単位	数量	単価	金額	摘要
埋設標識ｼｰﾄ 150mm×50m 2倍		巻	1			
合計						
単価						円／巻

２次単価表

単価使用年月	2026.09
歩掛適用年月	2026.09
労務調整係数	1.000-00000　0.0　0

単　85号	ﾌﾟﾙﾎﾞｯｸｽ設置	各種,新設,300cm,350cm,350cm	単位	個	単位数量	1	単価	

名称・規格	条件	単位	数量	単価	金額	摘要
電工		人	5			
諸雑費(まるめ)		式	1			
合計						
単価						円／個

２次単価表

単価使用年月	2026.09
歩掛適用年月	2026.09
労務調整係数	1.000-00000　0.0　0

単　86号	材料費(個)		単位	個	単位数量	1	単価	

名称・規格	条件	単位	数量	単価	金額	摘要
材料費		個	1			
合計						
単価						円／個

２次単価表

単価使用年月	2026.09
歩掛適用年月	2026.09
労務調整係数	1.000-00000　0.0　0

単　87号	ﾌﾟﾙﾎﾞｯｸｽ設置	各種,新設,300cm,500cm,500cm	単位	個	単位数量	1	単価	

名称・規格	条件	単位	数量	単価	金額	摘要
電工		人	6.5			
諸雑費(まるめ)		式	1			
合計						
単価						円／個

２次単価表

単価使用年月	2026.09
歩掛適用年月	2026.09
労務調整係数	1.000-00000　0.0　0

単　88号	材料費(個)		単位	個	単位数量	1	単価	

名称・規格	条件	単位	数量	単価	金額	摘要
材料費		個	1			
合計						
単価						円／個

２次単価表

単価使用年月	2026.09
歩掛適用年月	2026.09
労務調整係数	1.000-00000　0.0　0

単　89号	材料費(個)		単位	個	単位数量	1	単価	
名称・規格		条件	単位	数量	単価	金額	摘要	
材料費			個	1				
合計								
単価							円／個	

２次単価表

単価使用年月	2026.09
歩掛適用年月	2026.09
労務調整係数	1.000-00000　0.0　0

単　90号	材料費(m3)		単位	m3	単位数量	1	単価	
名称・規格		条件	単位	数量	単価	金額	摘要	
材料費 真砂土			m3	1				
合計								
単価							円／m3	

２次単価表

単価使用年月	2026.09
歩掛適用年月	2026.09
労務調整係数	1.000-00000　0.0　0

単　91号	ﾌﾟﾙﾎﾞｯｸｽ柱建柱		単位	基	単位数量	10	単価	

名称・規格	条件	単位	数量	単価	金額	摘要
電工		人	5			
普通作業員		人	4			
照明ﾎﾟｰﾙ SH-5		本	10			
ﾄﾗｯｸｸﾚｰﾝ[油圧伸縮ｼﾞﾌﾞ型] 最大吊上能力4.9t吊		日	1.7			
諸雑費(まるめ)		式	1			
合計						
単価						円／基

２次単価表

単価使用年月	2026.09
歩掛適用年月	2026.09
労務調整係数	1.000-00000　0.0　0

単　92号	処分費(m3)		単位	m3	単位数量	100	単価	

名称・規格	条件	単位	数量	単価	金額	摘要
処分費 鉄筋Co殻		m3	100			
合計						
単価						円／m3

２次単価表

単価使用年月	2026.09
歩掛適用年月	2026.09
労務調整係数	1.000-00000　0.0　0

単　93号	自立型分電盤取付	自立型分電盤,撤去(不使用)	単位	面	単位数量	1	単価	

名称・規格	条件	単位	数量	単価	金額	摘要
電気通信技術者		人	0.25			
電工		人	1			
普通作業員		人	0.5			
諸雑費(まるめ)		式	1			
合計						
単価						円／面

２次単価表

単価使用年月	2026.09
歩掛適用年月	2026.09
労務調整係数	1.000-00000　0.0　0

単　94号	分電盤取付(ﾎﾟｰﾙ取付)	分電盤(ﾎﾟｰﾙ取付),撤去(不使用)	単位	面	単位数量	10	単価	

名称・規格	条件	単位	数量	単価	金額	摘要
電工		人	2.6			
普通作業員		人	1.75			
諸雑費(まるめ)		式	1			
合計						
単価						円／面

２次単価表

単価使用年月	2026.09
歩掛適用年月	2026.09
労務調整係数	1.000-00000　0.0　0

単　95号	ｹｰﾌﾞﾙ及び電線配線	管内配線,20mm以下,撤去(不使用)	単位	m	単位数量	100	単価	

名称・規格	条件	単位	数量	単価	金額	摘要
電工		人	2.75			
諸雑費(まるめ)		式	1			
合計						
単価						円／m

２次単価表

単価使用年月	2026.09
歩掛適用年月	2026.09
労務調整係数	1.000-00000　0.0　0

単　96号	ｹｰﾌﾞﾙ及び電線配線	管内配線,40mm以下,撤去(不使用)	単位	m	単位数量	100	単価	

名称・規格	条件	単位	数量	単価	金額	摘要
電工		人	5			
諸雑費(まるめ)		式	1			
合計						
単価						円／m

２次単価表

単価使用年月	2026.09
歩掛適用年月	2026.09
労務調整係数	1.000-00000　0.0　0

単　97号	ｹｰﾌﾞﾙ及び電線配線	管内配線,5mm以下,撤去(不使用)	単位	m	単位数量	100	単価	

名称・規格	条件	単位	数量	単価	金額	摘要
電工		人	0.6			
諸雑費(まるめ)		式	1			
合計						
単価						円／m

２次単価表

単価使用年月	2026.09
歩掛適用年月	2026.09
労務調整係数	1.000-00000　0.0　0

単　98号	ﾌﾟﾙﾎﾞｯｸｽ設置		単位	個	単位数量	1	単価	

名称・規格	条件	単位	数量	単価	金額	摘要
電工		人	0.16			
諸雑費(まるめ)		式	1			
合計						
単価						円／個

２次単価表

単価使用年月	2026.09
歩掛適用年月	2026.09
労務調整係数	1.000-00000　0.0　0

単　99号	材料費(m)		単位	m	単位数量	1	単価	

名称・規格	条件	単位	数量	単価	金額	摘要
材料費 ﾈｯﾄﾌｪﾝｽ H3000		m	1			
合計						
単価						円／m

２次単価表

単価使用年月	2026.09
歩掛適用年月	2026.09
労務調整係数	1.000-00000　0.0　0

単 100号	処分費(t)		単位	t	単位数量	100	単価	

名称・規格	条件	単位	数量	単価	金額	摘要
処分費 廃プラスチック		t	100			
合計						
単価						円／t

２次単価表

単価使用年月	2026.09
歩掛適用年月	2026.09
労務調整係数	1.000-00000　0.0　0

単 101号	構造物とりこわし	無筋構造物,機械施工,無し,無し,必要	単位	m3	単位数量	1	単価	

名称・規格	条件	単位	数量	単価	金額	摘要
無筋構造物 昼間 機械施工 制約無		m3	1			
諸雑費(まるめ)		式	1			
合計						
単価						円／m3

２次単価表

単価使用年月	2026.09
歩掛適用年月	2026.09
労務調整係数	1.000-00000　0.0　0

単 102号	処分費(m3)		単位	m3	単位数量	100	単価	

名称・規格	条件	単位	数量	単価	金額	摘要
処分費 無筋Co殻		m3	100			
合計						
単価						円／m3

２次単価表

単価使用年月	2026.09
歩掛適用年月	2026.09
労務調整係数	1.000-00000　0.0　0

単 103号	処分費(m3)		単位	m3	単位数量	100	単価	
名称・規格		条件	単位	数量	単価	金額	摘要	
処分費 As殻			m3	100				
合計								
単価							円／m3	

２次単価表

単価使用年月	2026.09
歩掛適用年月	2026.09
労務調整係数	1.000-00000　0.0　0

単 104号	処分費(m3)		単位	m3	単位数量	100	単価	
名称・規格		条件	単位	数量	単価	金額	摘要	
処分費 汚泥			m3	100				
合計								
単価							円／m3	

２次単価表

単価使用年月	2026.09
歩掛適用年月	2026.09
労務調整係数	1.000-00000　0.0　0

単 105号	処分費(t)		単位	t	単位数量	100	単価	

名称・規格	条件	単位	数量	単価	金額	摘要
処分費 鉄スクラップ（ヘビーＨ１）		t	100			
合計						
単価						円／t

２次単価表

単価使用年月	2026.09
歩掛適用年月	2026.09
労務調整係数	1.000-00000　0.0　0

単 106号	交通誘導警備員B		単位	人日	単位数量	1	単価	

名称・規格	条件	単位	数量	単価	金額	摘要
交通誘導警備員B		人	1			
諸雑費(まるめ)		式	1			
合計						
単価						円／人日

２次単価表

単価使用年月	2026.09
歩掛適用年月	2026.09
労務調整係数	1.000-00000　0.0　0

単 107号	敷鉄板賃料	各種,無,30日,無,有	単位	枚	単位数量	1	単価	

名称・規格	条件	単位	数量	単価	金額	摘要
敷鉄板賃料 ｳｯﾄﾞﾌﾟﾗｽﾁｯｸ敷板,2438×1219×15		枚･日	30			
整備費(敷鉄板) ｳｯﾄﾞﾌﾟﾗｽﾁｯｸ敷板,2438×1219×15		枚	1			
諸雑費(まるめ)		式	1			
合計						
単価						円／枚

２次単価表

単価使用年月	2026.09
歩掛適用年月	2026.09
労務調整係数	1.000-00000　0.0　0

単 108号	敷鉄板設置･撤去	設置･撤去	単位	m2	単位数量	100	単価	

名称・規格	条件	単位	数量	単価	金額	摘要
土木一般世話役		人	0.295			
とび工		人	0.295			
普通作業員		人	0.295			
ﾊﾞｯｸﾎｳ(ｸﾛｰﾗ型)運転		日	0.295			単 113号
諸雑費(率+まるめ)		式	1			
合計						
単価						円／m2

２次単価表

単価使用年月	2026.09
歩掛適用年月	2026.09
労務調整係数	1.000-00000　0.0　0

単 109号	土のう積工	製作･積立,小口並べ,普通	単位	m2	単位数量	10	単価	

名称・規格	条件	単位	数量	単価	金額	摘要
購入土 土のう,48×62,2号,ポリエチレン製		m3	3.4			
土のう 62×48cm(普通)		袋	170			
土木一般世話役		人	0.34			
普通作業員		人	4.93			
諸雑費(率+まるめ)		式	1			
合計						
単価						円／m2

２次単価表

単価使用年月	2026.09
歩掛適用年月	2026.09
労務調整係数	1.000-00000　0.0　0

単 110号	土のう積工	撤去,小口並べ	単位	m2	単位数量	10	単価	

名称・規格	条件	単位	数量	単価	金額	摘要
普通作業員		人	2.72			
諸雑費(率+まるめ)		式	1			
合計						
単価						円／m2

２次単価表

単価使用年月	2026.09
歩掛適用年月	2026.09
労務調整係数	1.000-00000　0.0　0

単 111号	土質等試験費(一式入力)		単位	式	単位数量	1	単価	

名称・規格	条件	単位	数量	単価	金額	摘要
土質等試験費		式	1			
合計						

3次単価表

単価使用年月	2026.09
歩掛適用年月	2026.09
労務調整係数	1.000-00000　0.0　0

単 112号	高所作業車[ﾄﾗｯｸ架装･伸縮ﾌﾞｰﾑ] ﾊﾞｽｹｯﾄ型 高11.0～12.0m 200kg	0,岩石工の割増対象にしない,普通, 0時間,交替制を適用しない,0,しない,しない,0時間	単位	時間	単位数量	1	単価	

名称・規格	条件	単位	数量	単価	金額	摘要
運転手(特殊)		人	0.21			
軽油		L	3.6			
高所作業車[ﾄﾗｯｸ架装･伸縮ﾌﾞｰﾑ･ﾊﾞｽｹｯﾄ型] 最大地上高11.0～12.0m 最大積載荷重200kg		時間	1			
諸雑費(まるめ)		式	1			
合計						
単価						円／時間

3次単価表

単価使用年月	2026.09
歩掛適用年月	2026.09
労務調整係数	1.000-00000　0.0　0

単 113号	ﾊﾞｯｸﾎｳ(ｸﾛｰﾗ型)運転		単位	日	単位数量	1	単価	

名称・規格	条件	単位	数量	単価	金額	摘要
運転手(特殊)		人	1			
軽油		L	119			
ﾊﾞｯｸﾎｳ(ｸﾛｰﾗ)[標準･ｸﾚｰﾝ機能付き] ﾊﾞｹｯﾄ容量0.8m3 吊能力2.9t吊		日	1.06			
諸雑費(まるめ)		式	1			
合計						
単価						円／日

機労材集計リスト（機械）

工事名	Ｒ８鳴土　鳴門総合運動公園　鳴・撫養立岩　テニスコート照明設備工事（２）（企育）					
単価コード	名　称	規　格	単位	数量	金額	摘要
L001010004	ﾊﾞｯｸﾎｳ(ｸﾛｰﾗ)[標準･ｸﾚｰﾝ機能付き]	ﾊﾞｹｯﾄ容量0.8m3 吊能力2.9t吊	日	0.625	7,129	
L001010007	ﾊﾞｯｸﾎｳ(ｸﾛｰﾗ)[標準]	ﾊﾞｹｯﾄ容量0.8m3	日	1.603	16,344	
L001010012	ﾊﾞｯｸﾎｳ(ｸﾛｰﾗ型)[後方超小旋回型]	ﾊﾞｹｯﾄ容量0.45m3	日	0.053	383	
L001070001	振動ﾛｰﾗ(舗装用)[ﾊﾝﾄﾞｶﾞｲﾄﾞ式]	運転質量0.5～0.6t	日	1.45	2,304	
L001070011	振動ﾛｰﾗ(舗装用)[搭乗･ｺﾝﾊﾞｲﾝﾄﾞ式]	運転質量3～4t	日	0.301	1,313	
L001110002	発動発電機[ｶﾞｿﾘﾝｴﾝｼﾞﾝ駆動]	3kVA	日	0.134	88	
L001120001	ﾄﾗｯｸｸﾚｰﾝ[油圧伸縮ｼﾞﾌﾞ型]	最大吊上能力4.9t吊	日	1.19	44,744	
L001180001	ﾀﾝﾊﾟ及びﾗﾝﾏ	質量 通称60～80kg級	日	0.26	168	
M000201047	小型ﾊﾞｯｸﾎｳ(ｸﾛｰﾗ型)[標準型･超低騒音型]	排出ｶﾞｽ対策型(第3次基準) ﾊﾞｹｯﾄ容量0.13m3	供用日	38.87	263,491	
M000201100	小型ﾊﾞｯｸﾎｳ(ｸﾛｰﾗ)後方超小旋回･超低騒音型	排出ｶﾞｽ対策型(第3次基準) ﾊﾞｹｯﾄ容量0.09m3	供用日	0.316	1,776	
M000202097	ﾊﾞｯｸﾎｳ(ｸﾛｰﾗ型)[後方超小旋回型]	排出ｶﾞｽ対策型(第3次基準) ﾊﾞｹｯﾄ容量0.28m3	供用日	2.546	23,801	
M000202107	ﾊﾞｯｸﾎｳ(ｸﾛｰﾗ型)標準･超低騒音型･ｸﾚｰﾝ機能付	排ｶﾞｽ対策2014年 ﾊﾞｹｯﾄ容量0.5m3吊能力2.9t	供用日	0.762	15,228	
M000202142	ﾊﾞｯｸﾎｳ(ｸﾛｰﾗ型)[標準型]	排出ｶﾞｽ対策型(2014年規制) ﾊﾞｹｯﾄ容量0.8m3	供用日	2.515	55,836	
M000301001	ﾀﾞﾝﾌﾟﾄﾗｯｸ[ｵﾝﾛｰﾄﾞ･ﾃﾞｨｰｾﾞﾙ]	通称2t積級	供用日	8.971	59,890	
M000301002	ﾀﾞﾝﾌﾟﾄﾗｯｸ[ｵﾝﾛｰﾄﾞ･ﾃﾞｨｰｾﾞﾙ]	通称4t積級	供用日	1.298	13,012	
M000301005	ﾀﾞﾝﾌﾟﾄﾗｯｸ[ｵﾝﾛｰﾄﾞ･ﾃﾞｨｰｾﾞﾙ]	通称10t積級	供用日	3.97	96,689	
M000302010	ﾄﾗｯｸ[ｸﾚｰﾝ装置付]	通称2t積級 吊能力2.9t	供用日	0.356	2,990	

機労材集計リスト（機械）

工事名	Ｒ８鳴土　鳴門総合運動公園　鳴・撫養立岩　テニスコート照明設備工事（２）（企育）					
単価コード	名　称	規　格	単位	数量	金額	摘要
M000433002	高所作業車[ﾄﾗｯｸ架装･伸縮ﾌﾞｰﾑ･ﾊﾞｽｹｯﾄ型]	最大地上高11.0～12.0m 最大積載荷重200kg	時間	10.8	36,504	
M000604005	大型ﾌﾞﾚｰｶ(ﾍﾞｰｽﾏｼﾝ含まず)[油圧式]	通称600～800kg級	供用日	2.705	20,369	
M000804001	振動ﾛｰﾗ(舗装用)[ﾊﾝﾄﾞｶﾞｲﾄﾞ式]	運転質量0.5～0.6t	供用日	0.005	9	
M000806001	ﾀﾝﾊﾟ及びﾗﾝﾏ[ﾗﾝﾏ]	通称60～80kg級	供用日	1.083	782	
M000807001	振動ｺﾝﾊﾟｸﾀ[前進型]	通称40～60kg級	供用日	0.005	2	
M001161013	ｺﾝｸﾘｰﾄｶｯﾀ[ﾊﾞｷｭｰﾑ式(超低騒音型)･湿式]	ｴﾝｼﾞﾝ駆動 通称切削深20cm級ﾌﾞﾚｰﾄﾞ径φ56cm	供用日	0.217	3,519	
M002015008	ｺﾝｸﾘｰﾄ穿孔機[電動式ｺｱﾎﾞｰﾘﾝｸﾞﾏｼﾝ]	〔簡易仕様型〕最大穿孔径φ250mm	供用日	0.152	151	
	合計額				666,522	

見積単価一覧表

工事名	Ｒ８鳴土　鳴門総合運動公園　鳴・撫養立岩　テニスコート照明設備工事（２）（企育）			
名称	規格	単位	単価	備考
ナイター照明用(1灯用)　灯具	1-LED専用照明器具(電源ユニット内蔵形)	台	379,000	暫定単価
ナイター照明用(1灯用)　ポール	L=6.25m　アダプタ、アーム付	本	498,000	暫定単価
ナイター照明用(2灯用)　灯具	2-LED専用照明器具(電源ユニット内蔵形)	台	379,000	暫定単価
ナイター照明用(2灯用)　ポール	L=6.25m　アダプタ、アーム付	本	588,000	暫定単価
ナイター照明用(4灯用)　灯具	4-LED専用照明器具(電源ユニット内蔵形)	台	379,000	暫定単価
ナイター照明用(4灯用)　ポール	L=6.25m　アダプタ、アーム付	本	648,000	暫定単価
アンカーボルト	4-M24-600	組	22,400	暫定単価
自立型分電盤	L-1　屋外形　SUS(WP)	面	8,452,000	暫定単価
ハンドホール	H1-6、蓋T-20付	組	81,100	暫定単価
ネットフェンス設置費	H3000	m	16,000	暫定単価
ネットフェンス撤去費	H3000	m	8,000	暫定単価
既設照明灯撤去費		基	120,000	暫定単価
処分費	土砂	m3	2,700	L=5.4km
処分費	汚泥	m3	14,000	運搬費含む
処分費	Co殻(無筋)	m3	1,600	L=7.3km
処分費	Co殻(鉄筋)	m3	1,700	L=7.3km
処分費	As殻	m3	2,500	L=7.3km
処分費	廃プラスチック	t	70,000	L=26km
土質等試験費	※別紙積上げ項目一覧表参照	式		特定事業場

技術管理費積上げ項目一覧表

工事名	Ｒ８鳴土　鳴門総合運動公園　鳴・撫養立岩　テニスコート照明設備工事（２）（企育）
積上げ項目	土質等試験費（特定事業場用）

番号	項目	規格仕様	単位	数量	備考
1	溶出液作成料		検体	1	
2	カドミウム	溶出試験	検体	1	
3	全シアン	溶出試験	検体	1	
4	有機リン	溶出試験	検体	1	
5	鉛	溶出試験	検体	1	
6	六価クロム	溶出試験	検体	1	
7	総水銀	溶出試験	検体	1	
8	アルキル水銀	溶出試験	検体	1	
9	PCB	溶出試験	検体	1	
10	ジクロロメタン	溶出試験	検体	1	※
11	四塩化炭素	溶出試験	検体	1	※
12	1,2-ジクロロエタン	溶出試験	検体	1	※
13	1,1-ジクロロエチレン	溶出試験	検体	1	※
14	シス-1,2-ジクロロエチレン	溶出試験	検体	1	※
15	1,1,1-トリクロロエタン	溶出試験	検体	1	※
16	1,1,2-トリクロロエタン	溶出試験	検体	1	※
17	トリクロロエチレン	溶出試験	検体	1	※
18	テトラクロロエチレン	溶出試験	検体	1	※
19	1,3-ジクロロプロペン	溶出試験	検体	1	※
20	ベンゼン	溶出試験	検体	1	※
21	クロロエチレン	溶出試験	検体	1	※
22	チウラム	溶出試験	検体	1	
23	シマジン	溶出試験	検体	1	
24	チオベンカルブ	溶出試験	検体	1	
25	セレン	溶出試験	検体	1	
26	ふっ素	溶出試験	検体	1	
27	ほう素	溶出試験	検体	1	
28	1,4-ジオキサン	溶出試験	検体	1	

※同時分析を見込んでいる

数 量 計 算 書

設備工事

数　量　総　括　表

費　目	工　種	種　　別	規　　格	細　別	単位	数　量	備　考
	配管工	厚鋼電線管	G54	54mm以下	m	1.5	
	配管附属品	ユニオンカップリング	G54用		個	6	
	配線工	ケーブル(管内配線)	EM-CE5.5sq-2C	20mm以下	m	69.4	
		ケーブル(管内配線)	EM-CE14sq-2C	20mm以下	m		
		ケーブル(管内配線)	EM-CE5.5sq-4C	20mm以下	m	100.3	
		ケーブル(管内配線)	EM-CE5.5sq-4C	20mm以下	m		
		ケーブル(管内配線)	EM-CE14sq-4C	20mm以下	m		
		ケーブル(管内配線)	EM-IE3.5sq	10mm以下	m	1.5	
		コンクリート穴あけ はつり	穴あけ	直径7.5cm 厚さ20cm	箇所	1	
	照明設備 設置工	照明柱建柱	Aタイプ		基	2	
		照明柱建柱	Bタイプ(1系統)		基	1	
		照明柱建柱	Bタイプ(2系統)		基	2	
		照明柱建柱	Cタイプ		基	1	
		柱建柱	NAポール SH-5		本	1	
	分電盤 設置工	自立型分電盤取付	L-1		面	1	
	プルボックス 設置工	プルボックス設置	□350×300 SUS,WP		個	2	
		プルボックス設置	□500×300 SUS,WP		個	1	
		自在バンド	IBT-206		個	1	

集計表（計画）

種　　別	規　　格	単位	計	数量内訳					
				NO.1	NO.2				
＜配管工＞									
厚鋼電線管	G54	m	1.5	1.5					
＜配管附属品＞									
ユニオンカップリング	G54用	個	6	6					
＜配線工＞									
ケーブル(管内配線)	EM-CE5.5sq-2C	m	69.4	51.5	17.9				
ケーブル(管内配線)	EM-CE14sq-2C	m							
ケーブル(管内配線)	EM-CE5.5sq-4C	m	100.3	52.9	47.4				
ケーブル(管内配線)	EM-CE5.5sq-4C	m							
ケーブル(管内配線)	EM-CE14sq-4C	m							
ケーブル(管内配線)	EM-IE3.5sq	m	1.5	1.5					
コンクリート穴あけ・はつり	穴あけ	箇所	1	1					
＜照明設備設置工＞									
照明柱建柱	Aタイプ	基	2	1	1				
照明柱建柱	Bタイプ(1系統)	基	1	1					
照明柱建柱	Bタイプ(2系統)	基	2		2				
照明柱建柱	Cタイプ	基	1		1				
柱建柱	NAポール SH-5	本	1	1					
＜分電盤設置工＞									
自立型分電盤取付	L-1	面	1	1					
＜プルボックス設置工＞									
プルボックス設置	□350×300 SUS,WP	個	2	2					
プルボックス設置	□500×300 SUS,WP	個	1	1					
自在バンド	IBT-206	個	1	1					

	種別 規格	計	単位	1	2	3	4	5	6	7	8	9	10	11	12	13	14	15	16
	区間			電気室～既設H.10	既設H.10～PB1	PB1～既設H.8	既設H.8～L-1	L-1～PB2	PB2～PB3	PB3～HH1	HH1～HH2	HH2～HH3	HH3～HH4	HH4～B6	HH4～A3	A3～B8	B8～A4	HH1～B1	B1～A2
	距離(m)							0.5	0.5	19.5	30.4	18.0	21.0	1.5	14.9	16.4	19.4	3.7	15.6
1	＜配管工＞																		
2	厚鋼電線管 G54	1.5	m					×3 1.5											
3																			
4	＜配管附属品＞																		
5	ユニオンカップリング G54用	6	個					6											
6																			
7	＜配線工＞																		
8	ケーブル(管内配線) EM-CE5.5sq-2C	51.5	m					0.5 0.5	0.5	1.5 19.5								×2 3.0 7.4	3.0 15.6
9	ケーブル(管内配線) EM-CE14sq-2C		m																
10	ケーブル(管内配線) EM-CE5.5sq-4C	52.9	m					0.5 0.5	0.5	1.5 19.5	30.4								
11	ケーブル(管内配線) EM-CE5.5sq-4C		m																
12	ケーブル(管内配線) EM-CE14sq-4C		m																
13	ケーブル(管内配線) EM-IE3.5sq	1.5	m					0.5 0.5	0.5										
14																			
15	コンクリート穴あけ・はつり 穴あけ	1	箇所						1										
16																			
17	＜照明設備設置工＞																		
18	照明柱建柱 Aタイプ	1	基																1
19	照明柱建柱 Bタイプ(1系統)	1	基															1	
20	照明柱建柱 Bタイプ(2系統)		基																
21	照明柱建柱 Cタイプ		基																
22	柱建柱 NAポール SH-5	1	本		1														
23																			
24	＜分電盤設置工＞																		
25	自立型分電盤取付 L-1	1	面				1												
26																			
27	＜プルボックス設置工＞																		
28	プルボックス設置 □350×300 SUS,WP	2	個					1	1										
29	プルボックス設置 □500×300 SUS,WP	1	個		1														
30	自在バンド IBT-206	1	個		1														

	種別 規格	計	単位	17	18	19	20	21	22	23	24	25
	区間			HH1 ～ A1	HH2 ～ B2	HH2 ～ C1	C1 ～ B3	HH3 ～ B4	HH3 ～ C2	C2 ～ B5	HH4 ～ C3	C3 ～ B7
	距離(m)			16.4	1.5	18.5	18.4	1.5	18.2	17.9	18.5	18.4
1	＜配管工＞											
2	厚鋼電線管 G54		m									
3												
4	＜配管附属品＞											
5	ユニオンカップリング G54用		個									
6												
7	＜配線工＞											
8	ケーブル(管内配線) EM-CE5.5sq-2C	17.9	m	1.5 16.4								
9	ケーブル(管内配線) EM-CE14sq-2C		m									
10	ケーブル(管内配線) EM-CE5.5sq-4C	47.4	m		×2 3.0 3.0	1.5 18.5	3.0 18.4					
11	ケーブル(管内配線) EM-CE5.5sq-4C		m									
12	ケーブル(管内配線) EM-CE14sq-4C		m									
13	ケーブル(管内配線) EM-IE3.5sq		m									
14												
15	コンクリート穴あけ・はつり 穴あけ		箇所									
16												
17	＜照明設備設置工＞											
18	照明柱建柱 Aタイプ	1	基	1								
19	照明柱建柱 Bタイプ(1系統)		基									
20	照明柱建柱 Bタイプ(2系統)	2	基		1		1					
21	照明柱建柱 Cタイプ	1	基			1						
22	柱建柱 NAポール SH-5		本									
23												
24	＜分電盤設置工＞											
25	自立型分電盤取付 L-1		面									
26												
27	＜プルボックス設置工＞											
28	プルボックス設置 □350×300 SUS,WP		個									
29	プルボックス設置 □500×300 SUS,WP		個									
30	自在バンド IBT-206		個									

数　量　明　細　表　(1)

費　目	工　種	種　　別	規　　格	細　別	単位	数　量	備　考
	照明設備 設置工	照明柱建柱	Aタイプ	1基当たり			1灯用
		照明ポール			本	1	
		照明器具		※電源ﾕﾆｯﾄ含む	台	1	
		ランプ	LED316W				
		ケーブル	EM-CE3.5sq-3C		m	6.0	
		ポール内 ジョイントユニット	FMN68-15A		個	1	

数　量　明　細　表　(2)

費　目	工　種	種　　別	規　　格	細　別	単位	数　量	備　考
	照明設備 設置工	照明柱建柱	Bタイプ(1系統)	1基当たり			2灯用
		照明ポール			本	1	
		照明器具		※電源ﾕﾆｯﾄ含む	台	2	
		ランプ	LED316W				
		ケーブル	EM-CE3.5sq-3C		m	12.0	
		ポール内 ジョイントユニット	FMN68-15A		個	1	

数　量　明　細　表　(3)

費　目	工　種	種　　別	規　　格	細　別	単位	数　量	備　考
	照明設備 設置工	照明柱建柱	Bタイプ(2系統)	1基当たり			2灯用
		照明ポール			本	1	
		照明器具		※電源ﾕﾆｯﾄ含む	台	2	
		ランプ	LED316W				
		ケーブル	EM-CE3.5sq-3C		m	12.0	
		ポール内 ジョイントユニット	FMN68-15A		個	2	

数　量　明　細　表　(4)

費　目	工　種	種　　別	規　　格	細　別	単位	数　量	備　考
	照明設備 設置工	照明柱建柱	Cタイプ	1基当たり			4灯用
		照明ポール			本	1	
		照明器具		※電源ﾕﾆｯﾄ含む	台	4	
		ランプ	LED316W				
		ケーブル	EM-CE3.5sq-3C		m	24.0	
		ポール内 ジョイントユニット	FMN68-15A		個	2	

数　量　明　細　表　(5)

費　目	工　種	種　　別	規　　格	細　別	単位	数　量	備　考
	分電盤 設置工	自立型分電盤取付	L-1	1面当たり			
		自立分電盤	L-1		面	1	

数 量 計 算 書

設備工事

数　量　総　括　表

費　目	工　種	種　　別	規　　格	細　別	単位	数　量	備　考
	配管工	厚鋼電線管	G54	54mm以下	m	1.5	
	配管附属品	ユニオンカップリング	G54用		個	6	
	配線工	ケーブル(管内配線)	EM-CE5.5sq-2C	20mm以下	m	69.4	
		ケーブル(管内配線)	EM-CE14sq-2C	20mm以下	m		
		ケーブル(管内配線)	EM-CE5.5sq-4C	20mm以下	m	100.3	
		ケーブル(管内配線)	EM-CE5.5sq-4C	20mm以下	m		
		ケーブル(管内配線)	EM-CE14sq-4C	20mm以下	m		
		ケーブル(管内配線)	EM-IE3.5sq	10mm以下	m	1.5	
		コンクリート穴あけ はつり	穴あけ	直径7.5cm 厚さ20cm	箇所	1	
	照明設備 設置工	照明柱建柱	Aタイプ		基	2	
		照明柱建柱	Bタイプ(1系統)		基	1	
		照明柱建柱	Bタイプ(2系統)		基	2	
		照明柱建柱	Cタイプ		基	1	
		柱建柱	NAポール SH-5		本	1	
	分電盤 設置工	自立型分電盤取付	L-1		面	1	
	プルボックス 設置工	プルボックス設置	□350×300 SUS,WP		個	2	
		プルボックス設置	□500×300 SUS,WP		個	1	
		自在バンド	IBT-206		個	1	

集計表（計画）

種　　別	規　　格	単位	計	数量内訳					
				NO.1	NO.2				
＜配管工＞									
厚鋼電線管	G54	m	1.5	1.5					
＜配管附属品＞									
ユニオンカップリング	G54用	個	6	6					
＜配線工＞									
ケーブル(管内配線)	EM-CE5.5sq-2C	m	69.4	51.5	17.9				
ケーブル(管内配線)	EM-CE14sq-2C	m							
ケーブル(管内配線)	EM-CE5.5sq-4C	m	100.3	52.9	47.4				
ケーブル(管内配線)	EM-CE5.5sq-4C	m							
ケーブル(管内配線)	EM-CE14sq-4C	m							
ケーブル(管内配線)	EM-IE3.5sq	m	1.5	1.5					
コンクリート穴あけ・はつり	穴あけ	箇所	1	1					
＜照明設備設置工＞									
照明柱建柱	Aタイプ	基	2	1	1				
照明柱建柱	Bタイプ(1系統)	基	1	1					
照明柱建柱	Bタイプ(2系統)	基	2		2				
照明柱建柱	Cタイプ	基	1		1				
柱建柱	NAポール SH-5	本	1	1					
＜分電盤設置工＞									
自立型分電盤取付	L-1	面	1	1					
＜プルボックス設置工＞									
プルボックス設置	□350×300 SUS,WP	個	2	2					
プルボックス設置	□500×300 SUS,WP	個	1	1					
自在バンド	IBT-206	個	1	1					

	種別 規格	計	単位	1	2	3	4	5	6	7	8	9	10	11	12	13	14	15	16
	区間			電気室～既設H.10	既設H.10～PB1	PB1～既設H.8	既設H.8～L-1	L-1～PB2	PB2～PB3	PB3～HH1	HH1～HH2	HH2～HH3	HH3～HH4	HH4～B6	HH4～A3	A3～B8	B8～A4	HH1～B1	B1～A2
	距離(m)							0.5	0.5	19.5	30.4	18.0	21.0	1.5	14.9	16.4	19.4	3.7	15.6
1	＜配管工＞																		
2	厚鋼電線管 G54	1.5	m					×3 1.5											
3																			
4	＜配管附属品＞																		
5	ユニオンカップリング G54用	6	個					6											
6																			
7	＜配線工＞																		
8	ケーブル(管内配線) EM-CE5.5sq-2C	51.5	m					0.5 0.5	0.5	1.5 19.5								×2 3.0 7.4	3.0 15.6
9	ケーブル(管内配線) EM-CE14sq-2C		m																
10	ケーブル(管内配線) EM-CE5.5sq-4C	52.9	m					0.5 0.5	0.5	1.5 19.5	30.4								
11	ケーブル(管内配線) EM-CE5.5sq-4C		m																
12	ケーブル(管内配線) EM-CE14sq-4C		m																
13	ケーブル(管内配線) EM-IE3.5sq	1.5	m					0.5 0.5	0.5										
14																			
15	コンクリート穴あけ・はつり 穴あけ	1	箇所						1										
16																			
17	＜照明設備設置工＞																		
18	照明柱建柱 Aタイプ	1	基																1
19	照明柱建柱 Bタイプ(1系統)	1	基															1	
20	照明柱建柱 Bタイプ(2系統)		基																
21	照明柱建柱 Cタイプ		基																
22	柱建柱 NAポール SH-5	1	本		1														
23																			
24	＜分電盤設置工＞																		
25	自立型分電盤取付 L-1	1	面				1												
26																			
27	＜プルボックス設置工＞																		
28	プルボックス設置 □350×300 SUS,WP	2	個					1	1										
29	プルボックス設置 □500×300 SUS,WP	1	個		1														
30	自在バンド IBT-206	1	個		1														

	種別 規格	計	単位	17	18	19	20	21	22	23	24	25
	区間			HH1 ～ A1	HH2 ～ B2	HH2 ～ C1	C1 ～ B3	HH3 ～ B4	HH3 ～ C2	C2 ～ B5	HH4 ～ C3	C3 ～ B7
	距離(m)			16.4	1.5	18.5	18.4	1.5	18.2	17.9	18.5	18.4
1	＜配管工＞											
2	厚鋼電線管 G54		m									
3												
4	＜配管附属品＞											
5	ユニオンカップリング G54用		個									
6												
7	＜配線工＞											
8	ケーブル(管内配線) EM-CE5.5sq-2C	17.9	m	1.5 16.4								
9	ケーブル(管内配線) EM-CE14sq-2C		m									
10	ケーブル(管内配線) EM-CE5.5sq-4C	47.4	m		×2 3.0 3.0	1.5 18.5	3.0 18.4					
11	ケーブル(管内配線) EM-CE5.5sq-4C		m									
12	ケーブル(管内配線) EM-CE14sq-4C		m									
13	ケーブル(管内配線) EM-IE3.5sq		m									
14												
15	コンクリート穴あけ・はつり 穴あけ		箇所									
16												
17	＜照明設備設置工＞											
18	照明柱建柱 Aタイプ	1	基	1								
19	照明柱建柱 Bタイプ(1系統)		基									
20	照明柱建柱 Bタイプ(2系統)	2	基		1		1					
21	照明柱建柱 Cタイプ	1	基			1						
22	柱建柱 NAポール SH-5		本									
23												
24	＜分電盤設置工＞											
25	自立型分電盤取付 L-1		面									
26												
27	＜プルボックス設置工＞											
28	プルボックス設置 □350×300 SUS,WP		個									
29	プルボックス設置 □500×300 SUS,WP		個									
30	自在バンド IBT-206		個									

数　量　明　細　表　(1)

費　目	工　種	種　　別	規　　格	細　別	単位	数　量	備　考
	照明設備 設置工	照明柱建柱	Aタイプ	1基当たり			1灯用
		照明ポール			本	1	
		照明器具		※電源ﾕﾆｯﾄ含む	台	1	
		ランプ	LED316W				
		ケーブル	EM-CE3.5sq-3C		m	6.0	
		ポール内 ジョイントユニット	FMN68-15A		個	1	

数　量　明　細　表　(2)

費　目	工　種	種　　別	規　　格	細　別	単位	数　量	備　考
	照明設備 設置工	照明柱建柱	Bタイプ(1系統)	1基当たり			2灯用
		照明ポール			本	1	
		照明器具		※電源ﾕﾆｯﾄ含む	台	2	
		ランプ	LED316W				
		ケーブル	EM-CE3.5sq-3C		m	12.0	
		ポール内 ジョイントユニット	FMN68-15A		個	1	

数　量　明　細　表　(3)

費　目	工　種	種　　別	規　　格	細　別	単位	数　量	備　考
	照明設備 設置工	照明柱建柱	Bタイプ(2系統)	1基当たり			2灯用
		照明ポール			本	1	
		照明器具		※電源ﾕﾆｯﾄ含む	台	2	
		ランプ	LED316W				
		ケーブル	EM-CE3.5sq-3C		m	12.0	
		ポール内 ジョイントユニット	FMN68-15A		個	2	

数　量　明　細　表　(4)

費　目	工　種	種　　別	規　　格	細　別	単位	数　量	備　考
	照明設備 設置工	照明柱建柱	Cタイプ	1基当たり			4灯用
		照明ポール			本	1	
		照明器具		※電源ﾕﾆｯﾄ含む	台	4	
		ランプ	LED316W				
		ケーブル	EM-CE3.5sq-3C		m	24.0	
		ポール内 ジョイントユニット	FMN68-15A		個	2	

数　量　明　細　表　(5)

費　目	工　種	種　　別	規　　格	細　別	単位	数　量	備　考
	分電盤 設置工	自立型分電盤取付	L-1	1面当たり			
		自立分電盤	L-1		面	1	

数 量 計 算 書

土木工事

数　量　総　括　表

費　目	工　種	種　　別	規　　格	細　別	単位	数　量	備　考
	土工	床掘	普通土		㎥	103.3	
		埋戻	発生土		㎥	75.8	
		埋戻	保護砂(真砂土)		㎥	13.0	
		残土処理	発生土		㎥	26.4	
		基面整正			㎡	5.8	
		路盤復旧	C-40,t=150		㎡	56.7	
		埋設標識テープ	W=150,2倍		m	135.0	
	配管工	波付硬質合成樹脂管	FEP50		m	203.4	
	配管附属品	ベルマウス	FEP50用		個	11	
		クランプ	FEP50用		個	3	
	基礎設置工	照明柱基礎	□800×1200		基	5	
		照明柱基礎	Cタイプ基礎		基	1	
		プルボックス柱	φ500×2800		基	1	
	ハンドホール設置工	1号ハンドホール設置	H1-6,T-20		基	1	
		2号ハンドホール設置	H1-6,T-2		基	1	
	接地工	＜接地工＞					
		接地工	D種		極	6	
		接地工	ELB		極	1	

数　量　総　括　表

費　目	工　種	種　　別	規　　格	細　別	単位	数　量	備　考
	復旧工	〈復旧工〉					
		4号集水桝嵩上げ			式	1	
			コンクリート	σck=18N/mm2	m^3	0.27	
			型枠	小型構造物	m^2	2.69	
			モルタル	1:3	m^3	0.03	
			基礎砕石	RC-40,t=150	m^2	0.56	
		既設As舗装	W_0.7m		m^2	1	
		既設Co舗装	W_0.7m		m^2	12	
		既設フェンス	H3000,@2000		m	12	

土工集計表（総集計）

品　　名	規 格	単位	計		土工集計表（基礎工）	土工集計表（HH工）	土工集計表（管路工）			
床掘	普通土	㎥	103.30		65.44	5.54	32.32			
埋戻	発生土	㎥	75.78		59.92	4.52	11.34			
埋戻	保護砂	㎥	13.01		0.55		12.46			
残土処理	発生土	㎥	26.37		6.12	0.52	19.73		※上記掘削も計上	
基面整正		㎡	5.82		4.20	1.62				
路盤復旧	C-40, t=150	㎡	56.68				56.68			

土工集計表（基礎工）

品　　名	規 格	単位	計		照明柱	照明柱	PB柱			
					□800×1200	Cタイプ基礎	φ500×2800			
				（数量）	5	1	1			
				1基当たり	10.59	12.49				
床掘	普通土	㎥	65.44	計	52.95	12.49				
				1基当たり	9.76	11.12				
埋戻	発生土	㎥	59.92	計	48.80	11.12				
				1基当たり			0.55			
埋戻	真砂土	㎥	0.55	計			0.55			
				1基当たり	0.92	1.52				
残土処理	発生土	㎥	6.12	計	4.60	1.52				
				1基当たり	0.64	1.00				
基面整正		㎡	4.20	計	3.20	1.00				

土工集計表（HH工）

品　　名	規 格	単位	計		HH H1-6					
				（数量）	2					
				1基当たり	2.77					
床掘	普通土	㎥	5.54	計	5.54					
				1基当たり	2.26					
埋戻	発生土	㎥	4.52	計	4.52					
				1基当たり						
埋戻	保護砂	㎥		計						
				1基当たり	0.26					
残土処理	発生土	㎥	0.52	計	0.52					
				1基当たり	0.81					
基面整正		㎡	1.62	計	1.62					

土工集計表（管路工）

品　　名	規 格	単位	計		土工 1	土工 2	土工 3			
				(m数)	52.7	13.5	34.4			
				10m当たり	2.68	3.31	3.99			
床掘	普通土	m³	32.32	計	14.12	4.47	13.73			
				10m当たり	0.94	1.16	1.40			
埋戻	発生土	m³	11.34	計	4.95	1.57	4.82			
				10m当たり	1.03	1.28	1.54			
埋戻	保護砂	m³	12.46	計	5.43	1.73	5.30			
				10m当たり	1.64	2.02	2.43			
残土処理	発生土	m³	19.73	計	8.64	2.73	8.36			
				10m当たり	4.70	5.80	7.00			
路盤復旧	C-40, t=150	m²	56.68	計	24.77	7.83	24.08			

集計表（計画）

品　　名	規 格	単位	計	数量内訳					
				NO.1	NO.2				
＜土工＞									
配管土工-1	W=470,H=420	m	52.7	17.3	35.40				
配管土工-2	W=580,H=420	m	13.5	13.5					
配管土工-3	W=700,H=420	m	34.4	19.0	15.4				
埋設標識テープ	W=150,2倍	m	135.0	68.8	66.2				
＜配管工＞									
波付硬質合成樹脂管	FEP50	m	203.4	143.6	59.8				
＜配管附属品＞									
ベルマウス	FEP50用	個	11	8	3				
クランプ	FEP50用	個	3	3					
＜基礎設置工＞									
照明柱基礎	□800×1200	基	5	2	3				
照明柱基礎	Cタイプ基礎	基	1		1				
プルボックス柱	φ500×2800	基	1	1					
＜ハンドホール設置工＞									
1号ハンドホール設置	H1-6,T-20	基	1	1					
2号ハンドホール設置	H1-6,T-2	基	1	1					
＜接地工＞									
接地工	D種	極	6	2	4				
接地工	ELB	極	1	1					
〈復旧工〉									
4号集水桝嵩上げ		式	1						
既設As舗装	W_0.7m	㎡	1	1.2					
既設Co舗装	W_0.7m	㎡	12	12					
既設フェンス	H3000,@2000	m	12	－	－				

	種別	規格	計	単位	1	2	3	4	5	6	7	8	9	10	11		12	13	14		15	16		
	区間				電気室 ～ 既設H.10	既設H.10 ～ PB1	PB1 ～ 既設H.8	既設H.8 ～ L-1	L-1 ～ PB2	PB2 ～ PB3	PB3 ～ HH1	HH1 ～ HH2	HH2 ～ HH3	HH3 ～ HH4	HH4 ～ B6		HH4 ～ A3	A3 ～ B8	B8 ～ A4		HH1 ～ B1	B1 ～ A2		
			距離(m)						0.5	0.5	19.5	30.4	18.0	21.0	1.5		14.9	16.4	19.4		3.7	15.6		
1	＜土工＞																							
2	配管土工-1	W=470,H=420	17.3	m																	-1.0 3.7	-1.0 15.6		
3	配管土工-2	W=580,H=420	13.5	m								-0.5 14.0												
4	配管土工-3	W=700,H=420	19.0	m							-0.5 19.5													
5	埋設標識テープ	W=150,2倍	68.8	m							×2 -1.0 39.0	-0.5 14.0									-1.0 3.7	-1.0 15.6		
6																								
7	＜配管工＞																							
8	波付硬質合成樹脂管	FEP50	143.6	m							×3 3.0 58.5	×2 60.8									1.0 3.7	1.0 15.6		
9																								
10	＜配管附属品＞																							
11	ベルマウス	FEP50用	8	個							3	4									1			
12	クランプ	FEP50用	3	個							3													
13																								
14	＜基礎設置工＞																							
15	照明柱基礎	□800×1200	2	基																	1	1		
16	照明柱基礎	Cタイプ基礎		基																				
17	プルボックス柱	φ500×2800	1	基		1																		
18																								
19	＜ハンドホール設置工＞																							
20	1号ハンドホール設置	H1-6,T-20	1	基							1													
21	2号ハンドホール設置	H1-6,T-2	1	基								1												
22																								
23	＜接地工＞																							
24	接地工	D種	2	極																	1	1		
25	接地工	ELB	1	極						1														
26																								
27	〈復旧工〉																							
28	既設As舗装	W_0.7m	1.2	m²							1.2													
29	既設Co舗装	W_0.7m	11.8	m²							11.8													
30																								

	種別	規格	計	単位	17	18	19	20	21	22	23	24	25
	区間				HH1 ～ A1	HH2 ～ B2	HH2 ～ C1	C1 ～ B3	HH3 ～ B4	HH3 ～ C2	C2 ～ B5	HH4 ～ C3	C3 ～ B7
	距離(m)				16.4	1.5	18.5	18.4	1.5	18.2	17.9	18.5	18.4
1	＜土工＞												
2	配管土工-1	W=470,H=420	35.4	m		-1.0 1.5	-1.0 18.5	-1.0 18.4					
3	配管土工-2	W=580,H=420		m									
4	配管土工-3	W=700,H=420	15.4	m	-1.0 16.4								
5	埋設標識テープ	W=150,2倍	66.2	m	×2 -2.0 32.8	-1.0 1.5	-1.0 18.5	-1.0 18.4					
6													
7	＜配管工＞												
8	波付硬質合成樹脂管	FEP50	59.8	m	1.0 16.4	1.0 1.5	1.0 18.5	2.0 18.4					
9													
10	＜配管附属品＞												
11	ベルマウス	FEP50用	3	個	1	1	1						
12	クランプ	FEP50用		個									
13													
14	＜基礎設置工＞												
15	照明柱基礎	□800×1200	3	基	1	1		1					
16	照明柱基礎	Cタイプ基礎	1	基			1						
17	プルボックス柱	φ500×2800		基									
18													
19	＜ハンドホール設置工＞												
20	1号ハンドホール設置	H1-6,T-20		基									
21	2号ハンドホール設置	H1-6,T-2		基									
22													
23	＜接地工＞												
24	接地工	D種	4	極	1	1	1	1					
25	接地工	ELB		極									
26													
27	〈復旧工〉												
28	既設As舗装	W_0.7m		㎡									
29	既設Co舗装	W_0.7m		㎡									
30													

数　量　明　細　表　(1)

費　目	工　種	種　　別	規　　格	細　別	単位	数　量	備　考
	基礎設置工	照明柱基礎	□800×1200	１基当たり			
		コンクリート	σck=18N/mm2		m^3	0.77	
		再生ｸﾗｯｼｬﾗﾝ	RC-40	t=0.1	m^2	0.64	
		型枠			m^2	3.84	
		アンカーボルト	4-M24 L=600	固定枠付	組	1	

基　礎　工　計　算　書

照明柱A,B

基礎詳細図

□800×1200

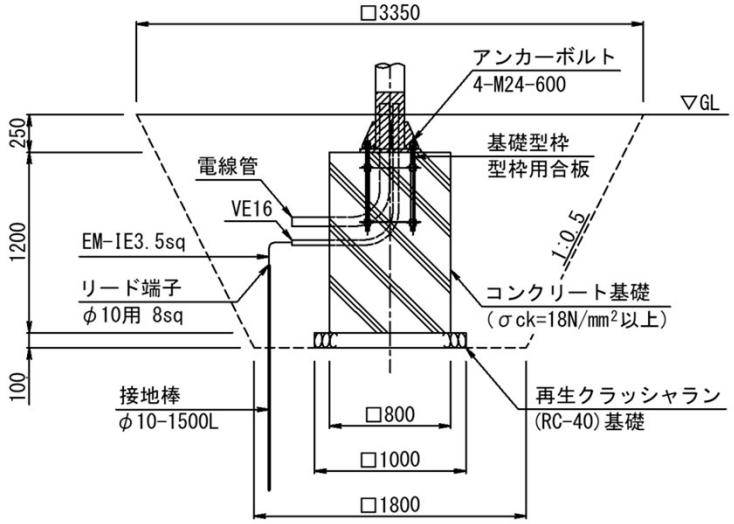

名　　称	算　　式	数　量	備　考
床　　掘 (普通土)	V1 = 1/3 × 1.55 ×(1.80 × 1.80		
	+ 1.80 × 3.35 + 3.35 × 3.35)=	10.59 ㎥	
コンクリート σck=18N/mm²	V2 = 0.80 × 0.80 × 1.20 =	0.77 ㎥	
埋　　戻 (発生土)	V3 = 10.59 −(0.64 × 0.10 + 0.77)=	9.76 ㎥	
残土処理 (発生土)	V4 =(10.59 − 9.76)× 1/0.9 =	0.92 ㎥	
基面整正	A1 = 0.80 × 0.80 =	0.64 ㎡	
再生ｸﾗｯｼｬﾗﾝ RC-40	A2 = 0.80 × 0.80 =	0.64 ㎡	t=0.1
型　　枠	A3 = 0.80 × 1.20 × 4.00 =	3.84 ㎡	
アンカーボルト	4-M24 L=600　(固定枠付)	1 組	

数　量　明　細　表　(1)

費　目	工　種	種　　別	規　　格	細　別	単位	数　量	備　考
	基礎設置工	照明柱基礎	Cタイプ基礎(審判台基礎を兼用)	１基当たり			
		コンクリート	σck=18N/mm2		m^3	1.09	
		型枠	小型構造物		m^2	5.04	
		再生ｸﾗｯｼｬﾗﾝ	RC-40	t=0.1	m^2	1.50	
		アンカーボルト	4-M24 L=600	固定枠付	組	1	
		埋設管	SUS80A		m	0.70	
		後打ちコンクリート	σck=18N/mm2		m^3	0.13	
		型枠(後打ちCo)	小型構造物		m^2	0.53	

基　礎　工　計　算　書

照明柱C

基礎詳細図

Cタイプ基礎(審判台基礎を兼用)

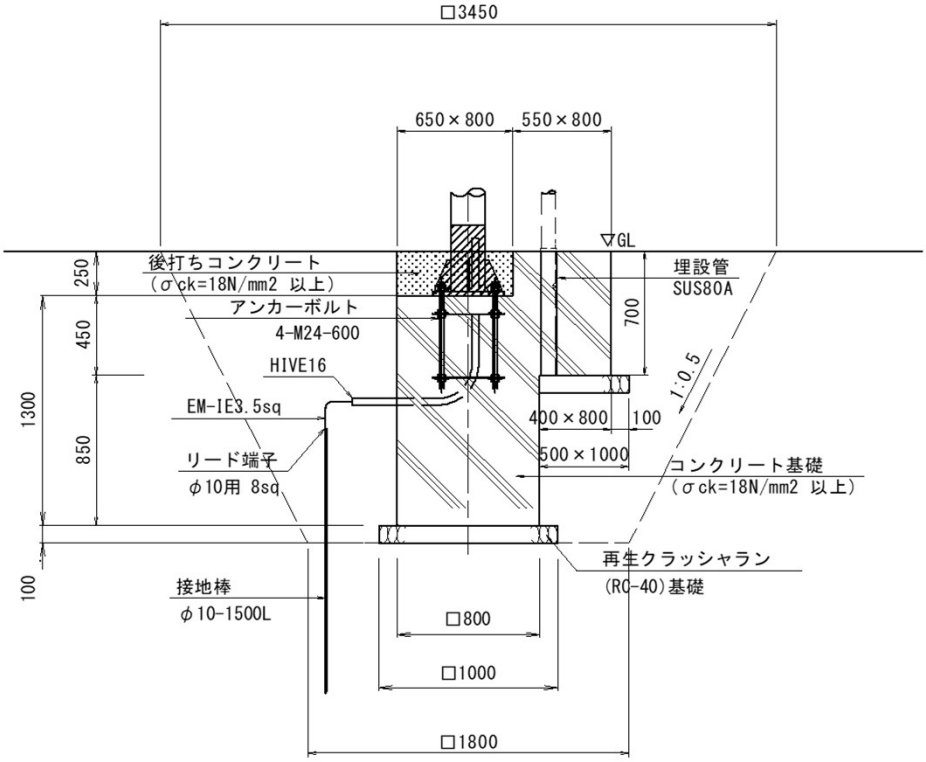

名　　称	算　　式	数　量	備　考
コンクリート σck=18N/mm2	V1 = 0.80 × 0.80 × 0.85 ＋ 1.20 × 0.80 × 0.45 ＋ 0.55 × 0.80 × 0.25 ＝	1.086 m³	
型　枠 小型構造物	A1 =(0.80 × 0.85 ＋ 1.20 × 0.45 ＋ 0.55 × 0.25 ＋ 0.80 × 1.45) × 2 ＝	5.04 m²	
基面整正	A2 = 1.00 × 1.00 ＝	1.0 m²	
再生ｸﾗｯｼｬﾗﾝ RC-40	A3 = 1.00 × 1.00 ＋ 0.50 × 1.00 ＝	1.50 m²	t=0.1
アンカーボルト	4-M24 L=600　(固定枠付)	1 組	
埋　設　管	SUS80A	0.70 m	

基　礎　工　計　算　書

照明柱C

基礎詳細図

Cタイプ基礎(審判台基礎を兼用)

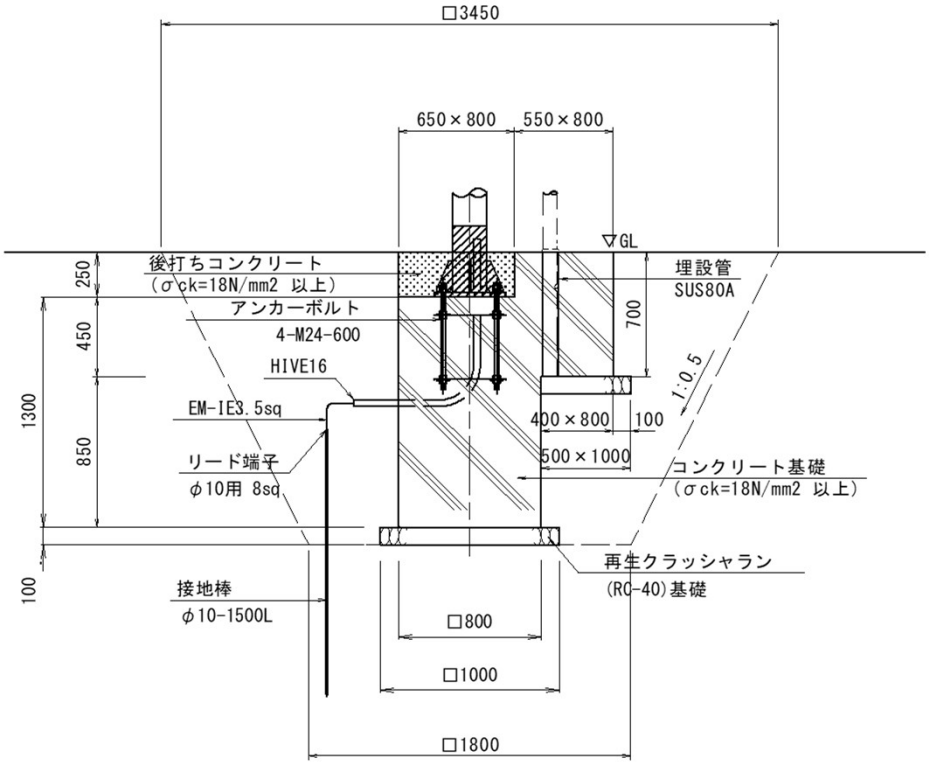

名　　称	算　　式	数　量	備　考
後打ちコンクリート σck=18N/mm2	V2 = 0.65 × 0.80 × 0.25 =	0.130 m^3	
型枠(後打ちCo) 小型構造物	A4 =(0.65 × 2 + 0.80)× 0.25 =	0.53 m^2	
床掘 (普通土)	V3 = 1.65 × 0.50 ×(1.80 × 1.80 + 3.45 × 3.45) =	12.49 m^3	
埋戻 (発生土)	V4 = 12.49 −(1.50 × 0.10 + 1.09 + 0.13) =	11.12 m^3	
残土処理 (発生土)	V5 =(12.49 − 11.12)× 1/0.9 =	1.52 m^3	

基　礎　工　計　算　書

プルボックス柱

基礎詳細図

φ500×2800

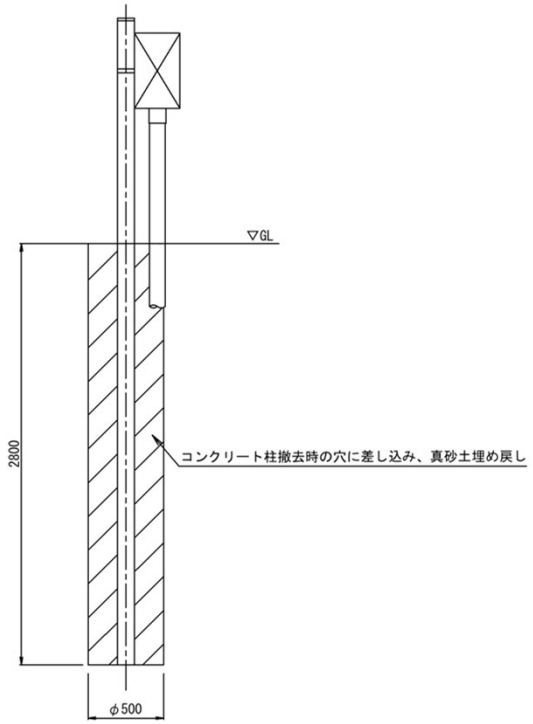

名　　称	算　　式	数　量	備　考
埋　　戻 （真砂土）	V1 = π × 0.50 ^{2} / 4 × 2.80 =	0.55 m^3	

数　量　明　細　表　(3)

費　目	工　種	種　　別	規　　格	細　別	単位	数　量	備　考
	ハンドホール設置工	1号ハンドホール設置	H1-6	１基当たり			
		ハンドホール	H1-6 600×600×600		基	1	
		化粧蓋	T-20		枚	1	
		再生ｸﾗｯｼｬｰﾗﾝ	RC-40	t=0.1	㎡	0.81	

1号ハンドホール工計算書

1基当り

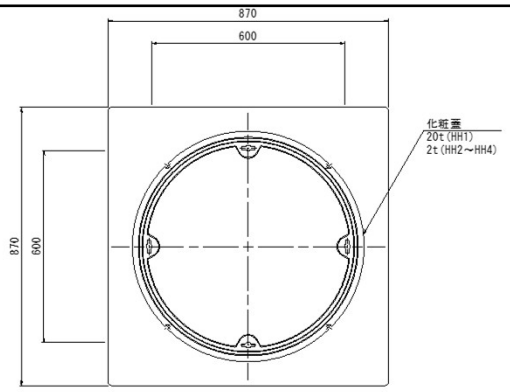

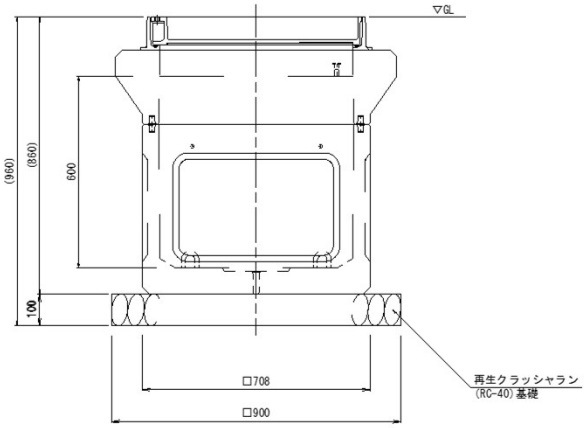

名　　称	算　　式	数　量	備　考
ハンドホール	H1-6　600×600×600	1 基	
床　掘 （普通土）	V1 = 1.70 × 1.70 × 0.96 ＝	2.77 m^3	
埋　戻 （発生土）	V2 = 2.77 －(0.81 × 0.10 ＋ 0.71 × 0.71 × 0.86) ＝	2.26 m^3	
残土処理 （発生土）	V3 = 2.77 － 2.26 × 1/0.9 ＝	0.26 m^3	
再生ｸﾗｯｼｬﾗﾝ RC-40	A1 = 0.90 × 0.90 ＝	0.81 m^2	t=0.1
基面整正	A2 = 0.90 × 0.90 ＝	0.81 m^2	

数　量　明　細　表　(4)

費　目	工　種	種　　別	規　　格	細　別	単位	数　量	備　考
	ハンドホール設置工	2号 ハンドホール設置	H1-6	１基当たり			
		ハンドホール	H1-6 600×600×600		基	1	
		化粧蓋	T-2		枚	1	
		再生ｸﾗｯｼｬｰﾗﾝ	RC-40	t=0.1	㎡	0.81	

2号ハンドホール工計算書

1基当り

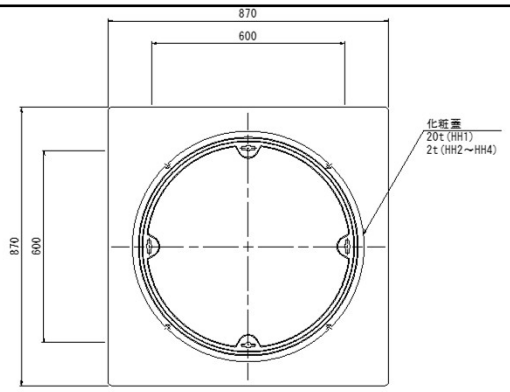

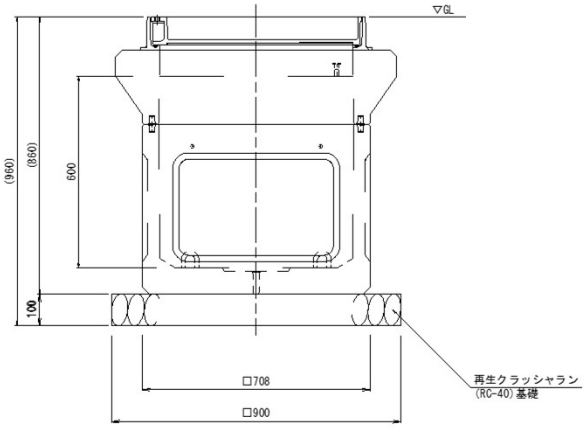

名　　称	算　　式	数　量	備　考
ハンドホール	H1-6　600×600×600	1 基	
床　掘 （普通土）	V1 = 1.70 × 1.70 × 0.96 ＝	2.77 m^3	
埋　戻 （発生土）	V2 = 2.77 −(0.81 × 0.10		
	＋ 0.71 × 0.71 × 0.86) ＝	2.26 m^3	
残土処理 （発生土）	V3 = 2.77 − 2.26 × 1/0.9 ＝	0.26 m^3	
再生ｸﾗｯｼｬﾗﾝ RC-40	A1 = 0.90 × 0.90 ＝	0.81 m^2	t=0.1
基面整正	A2 = 0.90 × 0.90 ＝	0.81 m^2	

数　量　明　細　表　(5)

費　目	工　種	種　　別	規　　格	細　別	単位	数　量	備　考
	接地工	D種		1極当たり			
		接地棒	φ10 L=1500		本	1	
		同上リード端子	φ10用 8sq L=500		本	1	
		ケーブル	EM-IE3.5sq		m	3.0	
		電線管	HIVE16		m	1.0	

数　量　明　細　表　(6)

費　目	工　種	種　　別	規　　格	細　別	単位	数　量	備　考
	接地工	ELB		1極当たり			
		接地棒	φ10 L=1500		本	1	
		同上リード端子	φ10用 8sq L=500		本	1	
		ケーブル	EM-IE3.5sq		m	3.0	
		電線管	HIVE16		m	1.0	
		2号コネクタ	HIVE16用		個	1	

管 路 土 工 計 算 書 (1)

10m当たり

管路土工-1

W=470,H=420

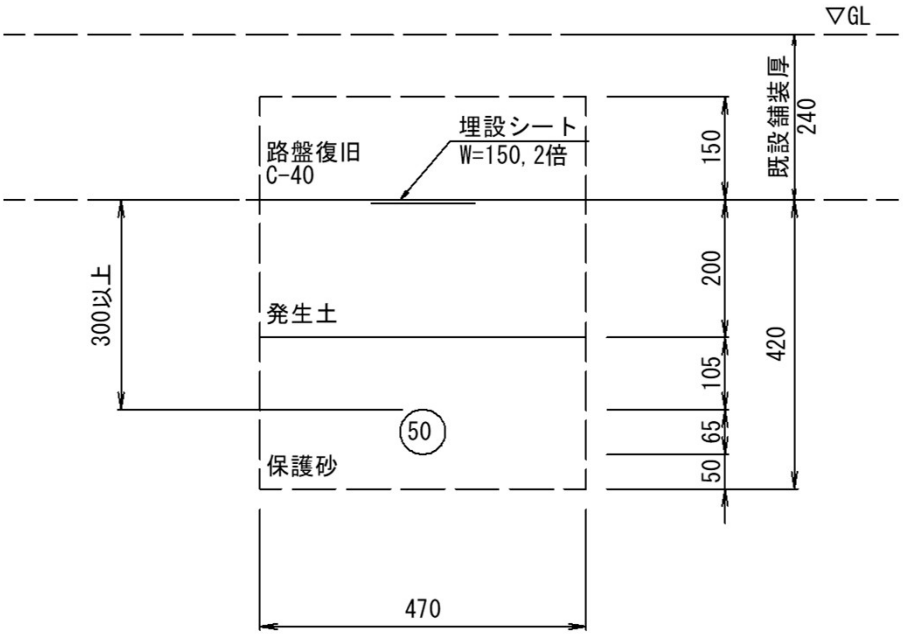

名　　称	算　　式	数　量	備　考
床　　掘 （普通土）	V1 = 0.47 × 0.57 × 10.00 =	2.68 m^3	
埋　　戻 （発生土）	V2 = 0.47 × 0.20 × 10.00 =	0.94 m^3	
埋　　戻 （保護砂）	V3 = 0.47 × 0.22 × 10.00 =	1.03 m^3	
残土処理 （発生土）	V4 = 2.68 − 0.94 × 1/0.9 =	1.64 m^3	
路盤復旧 (C-40,t=150)	A1 = 0.47 × 10.00 =	4.70 m^2	

管 路 土 工 計 算 書 (2)

10m当たり

管路土工-2

W=580,H=420

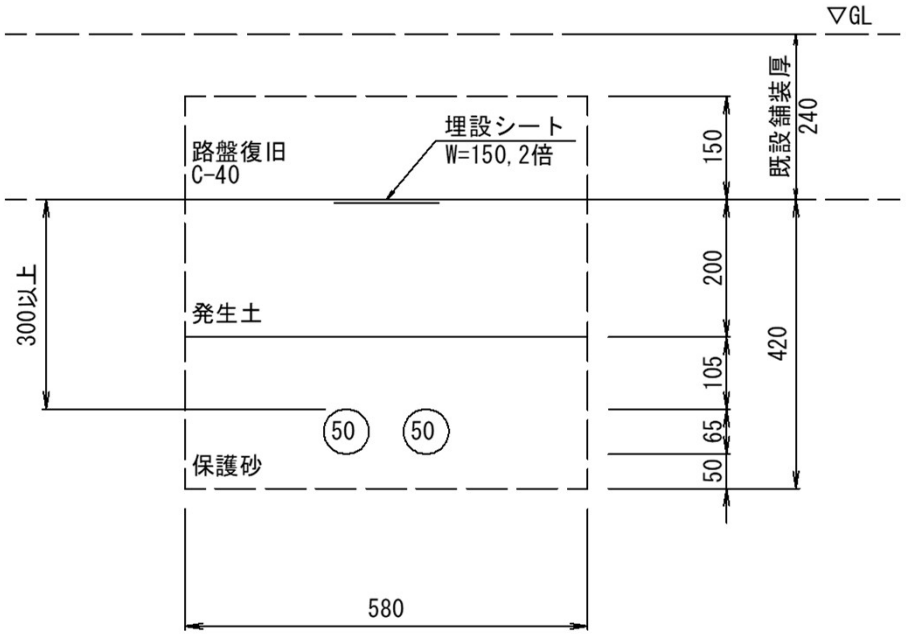

名　　称	算　　式	数　量	備　考
床　　掘 （ 普 通 土 ）	V1 = 0.58 × 0.57 × 10.00 =	3.31 m^3	
埋　　戻 （ 発 生 土 ）	V2 = 0.58 × 0.20 × 10.00 =	1.16 m^3	
埋　　戻 （ 保 護 砂 ）	V3 = 0.58 × 0.22 × 10.00 =	1.28 m^3	
残 土 処 理 （ 発 生 土 ）	V4 = 3.31 − 1.16 × 1/0.9 =	2.02 m^3	
路 盤 復 旧 (C-40,t=150)	A1 = 0.58 × 10.00 =	5.80 m^2	

管 路 土 工 計 算 書 (3)

10m当たり

管路土工-3

W=700,H=420

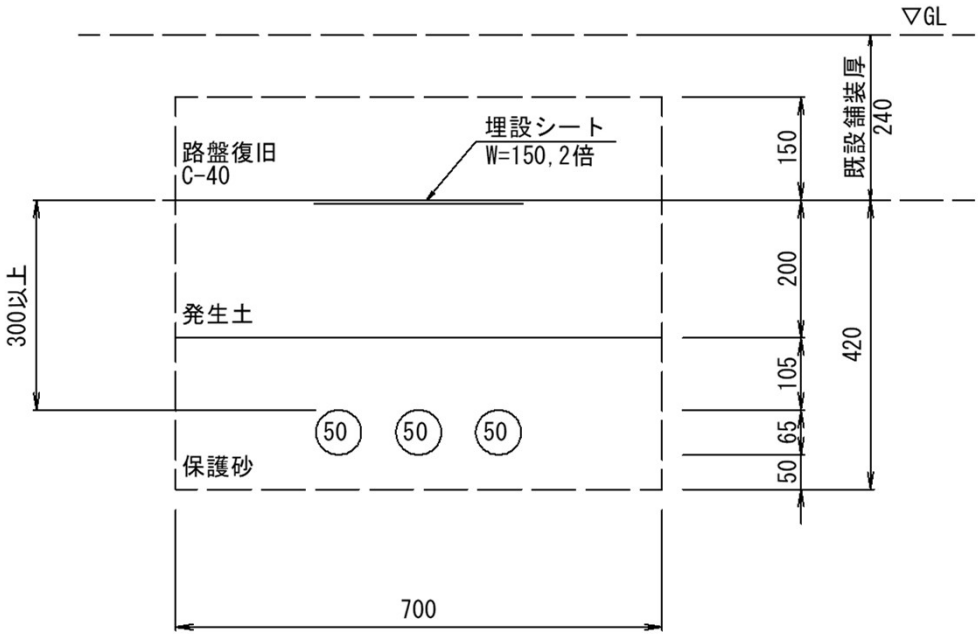

名　　称	算　　式	数　量	備　考
床　　掘 （ 普 通 土 ）	V1 = 0.70 × 0.57 × 10.00 ＝	3.99 m^3	
埋　　戻 （ 発 生 土 ）	V2 = 0.70 × 0.20 × 10.00 ＝	1.40 m^3	
埋　　戻 （ 保 護 砂 ）	V3 = 0.70 × 0.22 × 10.00 ＝	1.54 m^3	
残 土 処 理 （ 発 生 土 ）	V4 = 3.99 － 1.40 × 1/0.9 ＝	2.43 m^3	
路 盤 復 旧 (C-40,t=150)	A1 = 0.70 × 10.00 ＝	7.00 m^2	

数　量　明　細　表　(7)

費　目	工　種	種　　別	規　　格	細　別	単位	数　量	備　考
	復旧工	4号集水桝嵩上げ					
		コンクリート	σck=18N/mm2		m^3	0.27	
			0.050+0.151+0.034+0.034				
		型枠	小型構造物		m^2	2.69	
			0.53+1.45+0.24+0.47				
		敷モルタル	配合比1:3		m^3	0.03	
		基礎材	RC-40,t=150		m^2	0.56	

4号集水桝嵩上げ計算書

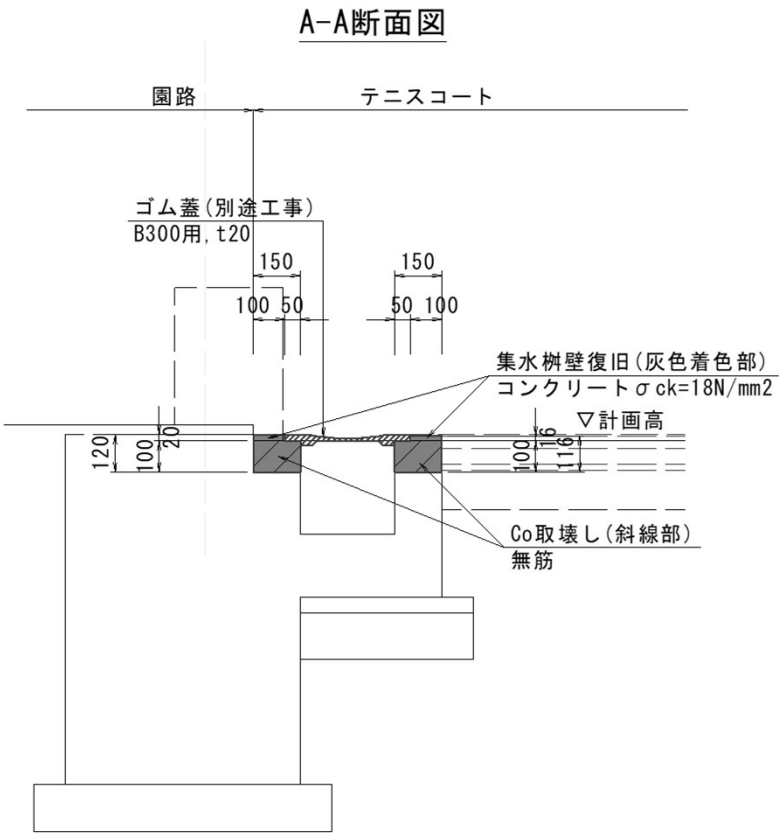

名　　称	算　　式	数　量	備　考
コンクリート σck=18N/mm^2	((0.116×0.10+0.10×0.05)+(0.120×0.10+0.10×0.05))×(0.75+0.75) ＝	0.050 m^3	
型　枠 小型構造物	(0.116×2+0.12)×(0.75+0.75) ＝	0.53 m^2	

4号集水桝嵩上げ計算書

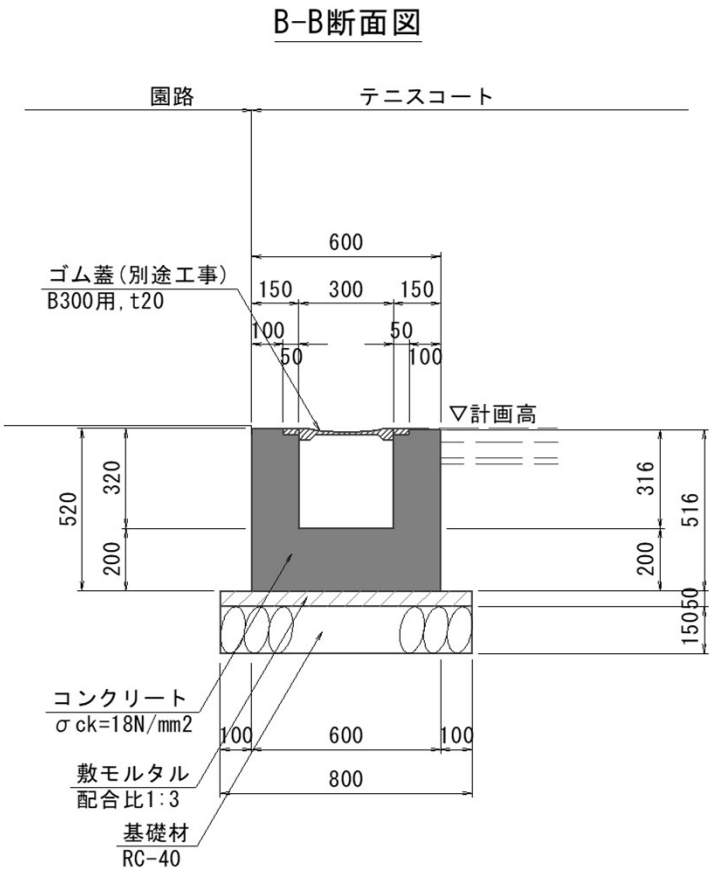

名　　称	算　　式		数　量	備　考
コンクリート σck=18N/mm^2	(0.60×0.20+0.15×0.320+0.15×0.316)×0.70	＝	0.151 m^3	
型　枠 小型構造物	(0.52+0.516)×2×0.70	＝	1.45 m^2	
敷モルタル 配合比1:3	0.80×0.05×0.70	＝	0.03 m^3	
基　礎　材 RC-40,t=150	0.80×0.70	＝	0.56 m^2	

4号集水桝嵩上げ計算書

C-C断面図

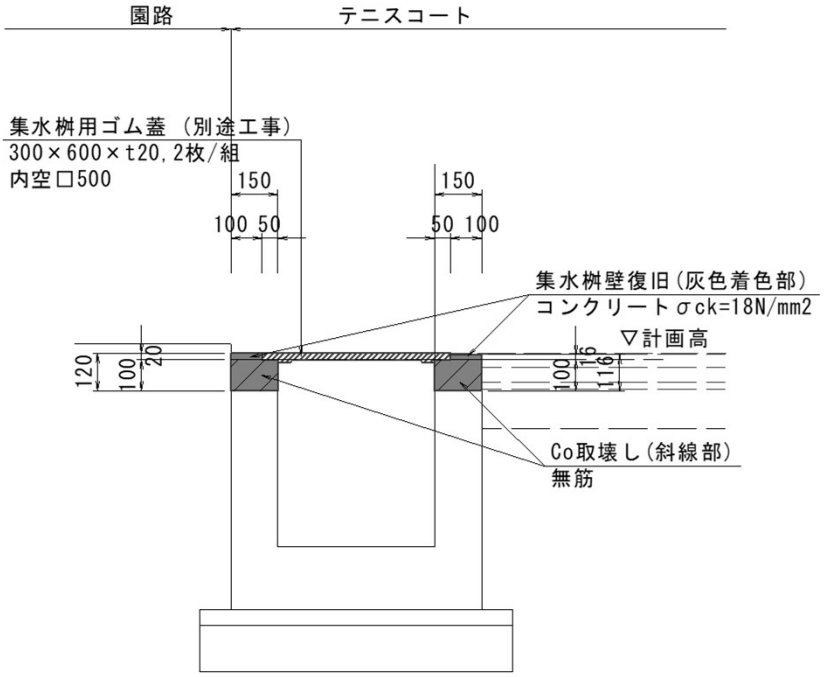

名　　称	算　　式	数　量	備　考
コンクリート σck=18N/mm^2	(0.120×0.10+0.10×0.05)×0.80 +(0.116×0.10+0.10×0.05)×1/2× ((0.20+0.50+0.20)+(0.35+0.80+0.35)) ＝	0.034 m^3	
型　枠 小型構造物	0.12×0.80×2+0.016× (0.15+0.35+0.80+0.35+0.15+0.20+0.50+0.20) ＝	0.24 m^2	

4号集水桝嵩上げ計算書

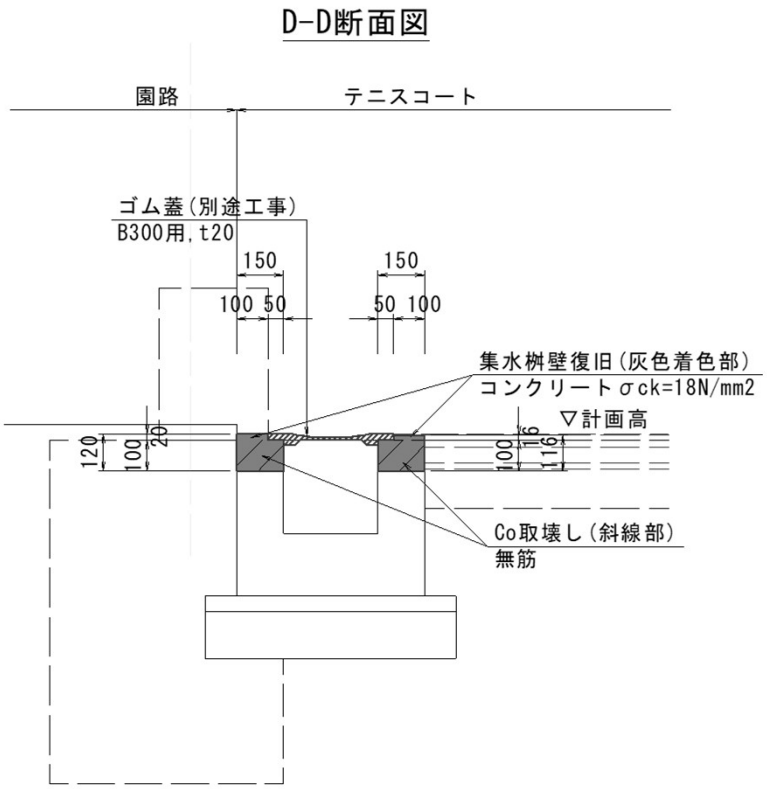

名　　称	算　　式	数　量	備　考
コンクリート σck=18N/mm^2	((0.116×0.10+0.10×0.05)+(0.120×0.10+0.10×0.05))×(0.15+0.85) ＝	0.034 m^3	
型　枠 小型構造物	(0.116+0.12)×2×(0.15+0.85) ＝	0.47 m^2	

数　量　明　細　表　(8)

費　目	工　種	種　　別	規　　格	細　別	単位	数　量	備　考
	復旧工	既設As舗装	－	100m2当り			
		表層	密粒度アスコンt=40		㎡	100.00	
		路盤	RC-30,t=100		㎡	100.00	

復　旧　工　計　算　書

100m2当り

既設As舗装詳細図

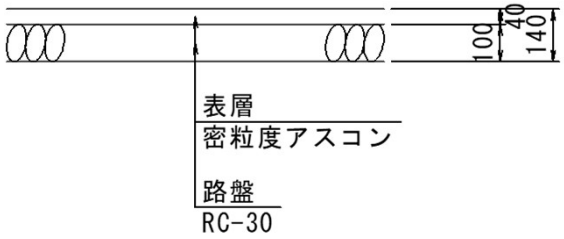

名　　称	算　　式	数　量	備　考
表　　層 密粒度アスコンt=40	＝	100　㎡	
路　　盤 RC-30, t=100	＝	100　㎡	

数　量　明　細　表　(9)

費　目	工　種	種　　別	規　　格	細　別	単位	数　量	備　考
	復旧工	既設Co舗装	－	100m2当り			
		コンクリート	σck=18N/mm2		m^3	10	
		路盤	RC-30,t=100		m^2	100	

復　旧　工　計　算　書

100m2当り

既設Co舗装詳細図

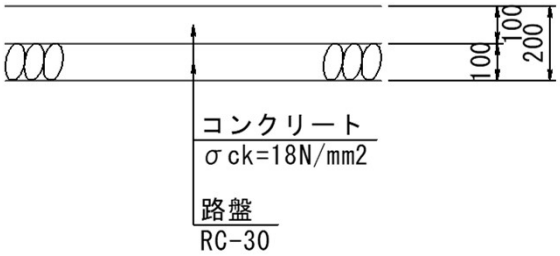

名　　称	算　　式	数　量	備　考
コンクリート σck=18N/mm2	100×0.1 ＝	10.000 m^3	
路　盤 RC-30, t=100	＝	100 m^2	

数　量　明　細　表　(7)

費　目	工　種	種　　別	規　　格	細　別	単位	数　量	備　考
	復旧工	既設フェンス	H3000	10m当たり			
		フェンス	H3000,@2000		m	10.00	

復　旧　工　計　算　書

10m当たり

既設フェンス詳細図

H3000

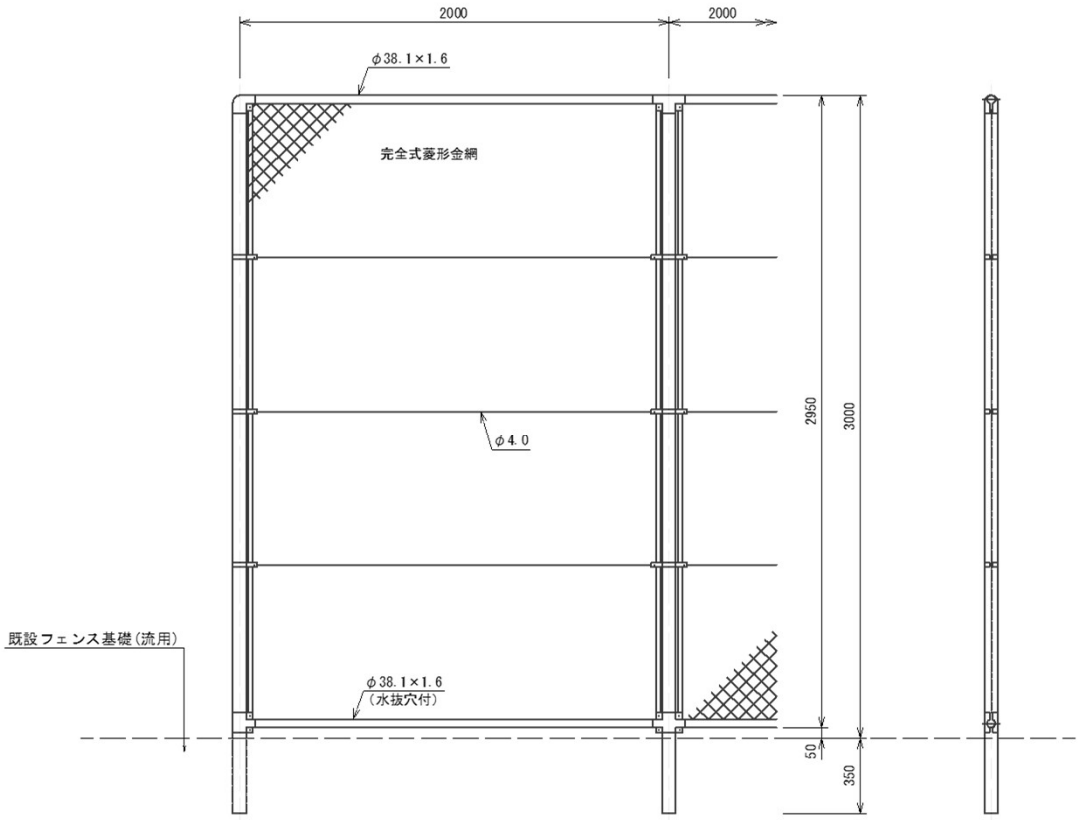

※既設フェンス基礎は流用するため、注意してフェンス撤去及び復旧すること。

名　　称	算　　式	数　量	備　考
フェンス H3000,@2000	＝	10.0 m	

数 量 計 算 書

仮設・撤去工事

数　量　総　括　表　(1)

費　目	工　種	種　　別	規　　格	細　別	単位	数　量	備　考
【仮設工】							
	敷板設置・撤去工	ウッドプラスチック敷板	山形/フラット 2438×1219×15		㎡	200.0	約68枚
	土のう工		75袋×2箇所 0.02㎥/袋		袋	150.0	約3㎥

数　量　総　括　表　(2)

費　目	工　種	種　　別	規　　格	細　別	単位	数　量	備　考
【設備撤去】							
	配線撤去工	ケーブル(管内配線)	CV5.5sq-2C	20mm以下	m	214.1	
		ケーブル(管内配線)	CV8sq-2C	20mm以下	m	286.1	
		ケーブル(管内配線)	CV14sq-2C	20mm以下	m	123.5	
		ケーブル(管内配線)	CV22sq-2C	20mm以下	m	292.7	
		ケーブル(管内配線)	CV38sq-2C	40mm以下	m	102.6	
		ケーブル(管内配線)	IV3.5sq	5mm以下	m	48.0	
	照明設備撤去工	照明柱撤去	17-22-1200	(殻運搬処分)	本	2	2460kg/本
			17-19-700	(殻運搬処分)	本	2	1610kg/本
		根枷撤去	3号	(殻運搬処分)	基	4	42kg/基
		照明器具撤去	投光器	1kW以下	灯	16	
	分電盤撤去工	自立型分電盤撤去	照明分電盤		面	1	
		分電盤撤去	引込分電盤	ポール取付	面	1	
		手元開閉器盤撤去		ポール取付	面	4	
	プルボックス撤去工	プルボックス	□250×150 SUS,WP		個	4	

数　量　総　括　表　(3)

費　目	工　種	種　　別	規　　格	細　別	単位	数　量	備　考
【土木撤去】							
【構造物取壊し工】							
	砂入り人工芝				㎡	672	
	フェンス撤去		H3000,L6000		箇所	2	20.30kg/m
	コンクリート取り壊し	無筋Co			㎥	0.68	
			既設水路		㎥	0.34	
			既設審判台基礎		㎥	0.34	
	舗装版撤去	As舗装版t=70			㎡	672	
		As舗装版t=40			㎡	1.2	
		Co舗装版t=100			㎡	11.8	V=1.18m3
	舗装版切断	As舗装版t=40			m	2.5	
		Co舗装版t=100			m	22.8	
	殻運搬処理	無筋Co	既設水路,既設Co舗装, 既設審判台撤去	体積	㎥	1.86	0.68+1.18
			単位体積重量 2.35t/㎥	重量	t	4.37	
		鉄筋Co	既設照明柱, 既設根枷	重量	t	8.31	
		As		体積	㎥	47.09	
			単位体積重量 2.30t/㎥	重量	t	108.30	
	建設副産物	建設副産物	電線くず(銅)		t	0.5	
		建設副産物	鉄くず		t	1.6	
		産業廃棄物	鉄筋コンクリート 殻		t	8.3	
		産業廃棄物	無筋コンクリート 殻		t	4.4	
		産業廃棄物	アスファルト殻		t	108.3	

集計表（設備撤去）

種　　別	規　　格	単位	計	数量内訳					
				NO.1					
＜配線撤去工＞									
ケーブル(管内配線)	CV5.5sq-2C	m	214.1	214.1					
ケーブル(管内配線)	CV8sq-2C	m	286.1	286.1					
ケーブル(管内配線)	CV14sq-2C	m	123.5	123.5					
ケーブル(管内配線)	CV22sq-2C	m	292.7	292.7					
ケーブル(管内配線)	CV38sq-2C	m	102.6	102.6					
ケーブル(管内配線)	IV3.5sq	m	48.0	48.0					
＜照明設備撤去工＞									
照明柱撤去	17-22-1200	本	2	2					
照明柱撤去	17-19-700	本	2	2					
根枷撤去	3号	基	4	4					
照明器具撤去	投光器	灯	16	16					
照明架台撤去	4灯用	台	2	2					
照明架台撤去	8灯用	台	2	2					
安定器撤去		台	16	16					
電撃殺虫器撤去		台	2	2					
＜分電盤撤去工＞									
自立型分電盤撤去	照明分電盤	面	1	1					
分電盤撤去	引込分電盤	面	1	1					
手元開閉器盤撤去	400×300×180	面	1	1					
手元開閉器盤撤去	400×400×180	面	1	1					
手元開閉器盤撤去	400×450×180	面	1	1					
手元開閉器盤撤去	400×500×180	面	1	1					
＜プルボックス撤去工＞									
プルボックス	□250×150 SUS,WP	個	4	4					

	【設備撤去】	区　間		1	2	3	4	5	6	7	8	9	10	11	12	13	14	15	16	17	18	19	20
				電気室 ～ H.10	H.10 ～ 引込分電盤	引込分電盤 ～ H.8	H.8 ～ 照明分電盤		照明分電盤 ～ H.8	H.8 ～ P4	H.8 ～ P3	H.8 ～ P2	H.8 ～ P1		照明分電盤 ～ H.7	H.7 ～ P8	H.7 ～ P7	H.7 ～ P6	H.7 ～ P5				
		距離(m)				13.9	35.3		35.3	13.9	31.0	63.3	80.5		29.7	13.8	30.9	63.7	81.7				
	種　別　　規　格	計	単位																				
1	＜配線撤去工＞																						
2	ケーブル(管内配線) CV5.5sq-2C	214.1	m						×2　4.0 70.6		14.0 31.0		14.0 80.5										
3	ケーブル(管内配線) CV8sq-2C	286.1	m						×2　4.0 70.6	12.0	38.0 31.0	24.0	26.0 80.5										
4	ケーブル(管内配線) CV14sq-2C	123.5	m						×2　4.0 70.6	2.0 13.9	2.0 31.0												
5	ケーブル(管内配線) CV22sq-2C	292.7	m						×3　6.0 105.9		2.0 31.0	2.0 63.3	2.0 80.5										
6	ケーブル(管内配線) CV38sq-2C	102.6	m						2.0 35.3			2.0 63.3											
7	ケーブル(管内配線) IV3.5sq	48.0	m							12.0	12.0	12.0	12.0										
8																							
9	＜照明設備撤去工＞																						
10	照明柱撤去 17-22-1200	2	本								1	1											
11	照明柱撤去 17-19-700	2	本							1			1										
12	根枷撤去 3号	4	基							1	1	1	1										
13	照明器具撤去 投光器	16	灯							2	6	6	2										
14	照明架台撤去 4灯用	2	台							1			1										
15	照明架台撤去 8灯用	2	台								1	1											
16	安定器撤去	16	台							2	6	6	2										
17	電撃殺虫器撤去	2	台								1		1										
18																							
19	＜分電盤撤去工＞																						
20	自立型分電盤撤去 照明分電盤	1	面				1																
21	分電盤撤去 引込分電盤	1	面		1																		
22	手元開閉器盤撤去 400×300×180	1	面							1													
23	手元開閉器盤撤去 400×400×180	1	面									1											
24	手元開閉器盤撤去 400×450×180	1	面										1										
25	手元開閉器盤撤去 400×500×180	1	面								1												
26																							
27	＜プルボックス撤去工＞																						
28	プルボックス □250×150 SUS,WP	4	個							1	1	1	1										
29																							
30																							

数　量　明　細　表　(1)

費　目	工　種	種　　別	規　　格	細　別	単位	数　量	備　考
	撤去工	既設照明柱	17-22-1200	１本当り			
		17-22-1200	P2,P3,P6,P7		本	1	2460kg

撤　去　工　計　算　書

１本当り

既設照明柱詳細図

17-22-1200

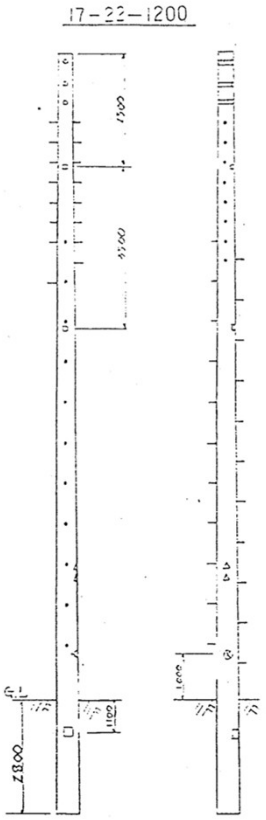

呼び名	外径 mm 元口	地際	元口	設計荷重 kg	設計曲げモーメント kg.m	全長重量 kg	重心位置 mm
17-22-1200	220	413	447	1200	16740	2460	7330

※過年度資料より抜粋し添付

名　　称	算　　式	数　量	備　考
17-22-1200 P2, P3, P6, P7	＝	1　本	2460kg

数　量　明　細　表　(2)

費　目	工　種	種　　別	規　　格	細　別	単位	数　量	備　考
	撤去工	既設照明柱	17-19-700	１本当り			
		17-19-700	P1,P4,P5,P8		本	1	1610kg

撤　去　工　計　算　書

1本当り

既設照明柱詳細図

17-19-700

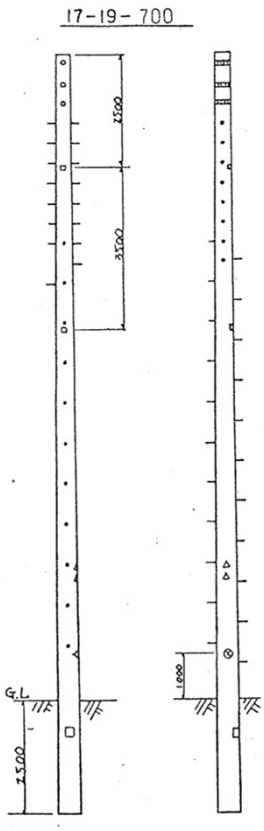

呼び名	外径 mm 末口	外径 mm 地際	外径 mm 元口	設計荷重 kg	設計曲げモーメント kg.m	参考重量 kg	重心位置 mm
17－19－700	190	383	417	700	9975	1610	7250

※過年度資料より抜粋し添付

名　　称	算　　式	数　量	備　考
17-19-700 P1, P4, P5, P8	＝	1　本	1610kg

数　量　明　細　表　(3)

費　目	工　種	種　　別	規　　格	細　別	単位	数　量	備　考
	撤去工	根枷	根枷3号	１基当り			
		根枷3号	P1～P8		基	1	42kg

撤　去　工　計　算　書

1基当り

既設照明柱(根枷)詳細図

根枷3号

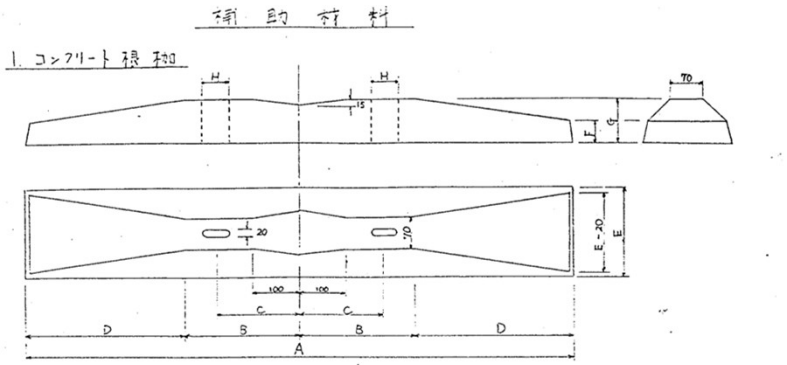

単位 mm

種別		A	B	C	D	E	F	G	H	重量 kg
1号	小	800	150	125	240	200	50	100	60	28
2号	中	1000	200	160	300	200	50	100	60	35
3号	大	1200	250	180	360	200	50	100	60	42
4号	特大	1500	350	180	400	200	50	100	60	53

※過年度資料より抜粋し添付

名　　称	算　　式	数　量	備　考
根　枷　3　号 P1～P8	＝	1　基	42kg

数　量　明　細　表　(4)

費　目	工　種	種　　別	規　　格	細　別	単位	数　量	備　考
	撤去工	既設水路	－	－			
		無筋Co	(既設水路)		㎥	0.34	

撤　去　工　計　算　書

既設水路詳細図

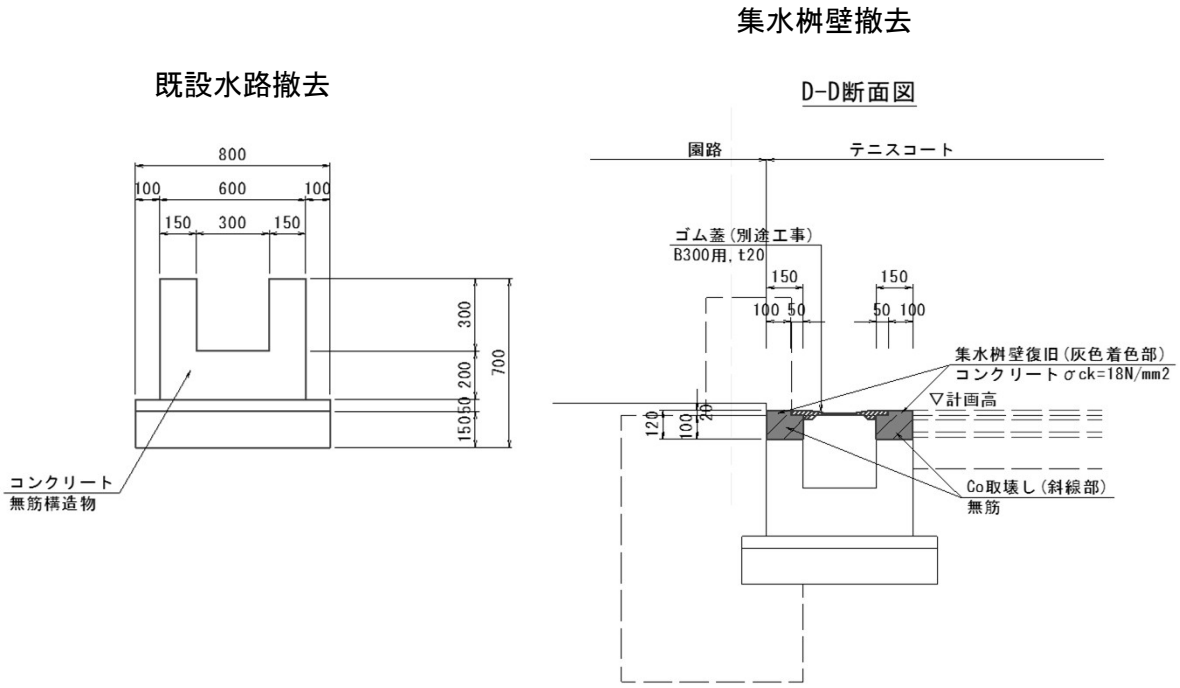

名　　称	算　　式	数　量	備　考
無　筋　Co （既設水路）	(0.60×0.70-0.30^2)×0.7　＝	0.23　㎥	
（集水桝）	0.10×0.15×(0.90×2+1/2×((0.35+0.80 +0.35)+(0.20+0.60+0.20))+0.80+1.60×2)　＝	0.11　㎥	
	合計	0.34　㎥	

数　量　明　細　表　(5)

費　目	工　種	種　　別	規　　格	細　別	単位	数　量	備　考
	撤去工	既設審判台基礎	－	－			
		無筋Co	－		㎥	0.34	

撤　去　工　計　算　書

既設審判台基礎詳細図

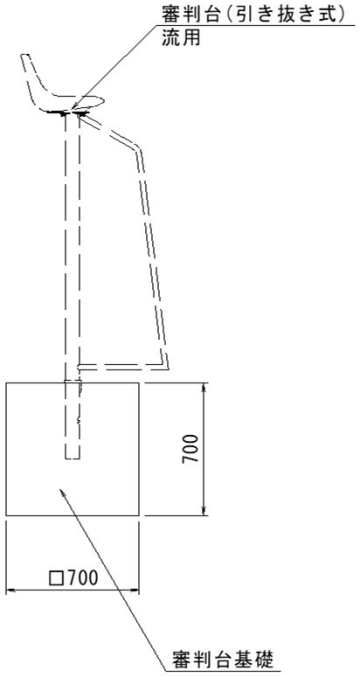

名　　称	算　　式	数　量	備　考
無　筋　Co	0.70^2×0.70×1　＝	0.343　㎥	

数　量　明　細　表　(6)

費　目	工　種	種　　別	規　　格	細　別	単位	数　量	備　考
	撤去工	既設人工芝舗装	-	100m2当り			
		砂入り人工芝	t=20		㎡	100.00	
		舗装版破砕	As舗装,t=70		㎡	100.00	

撤　去　工　計　算　書

100m2当り

既設人工芝舗装詳細図

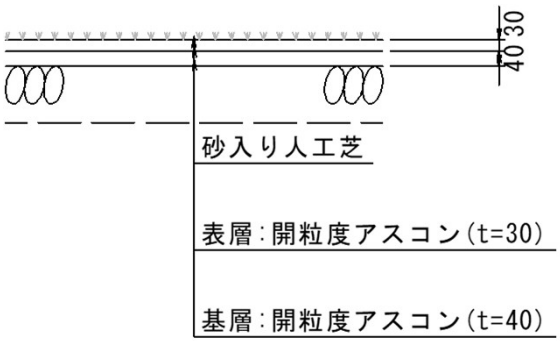

名　　称	算　　式	数　量	備　考
砂入り人工芝 t=20	＝	100　㎡	
舗装版破砕 As舗装,t=70	＝	100　㎡	
	※路盤は土木工事数量で掘削として計上		

数　量　明　細　表　(7)

費　目	工　種	種　　別	規　　格	細　別	単位	数　量	備　考
	撤去工	既設As舗装	-	100m2当り			
		舗装版破砕	As舗装,t=40		㎡	100.00	
		-	-				

撤　去　工　計　算　書

100m2当り

既設As舗装詳細図

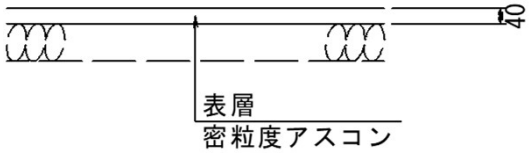

名　　称	算　　式	数　量	備　考
舗装版破砕 As舗装,t=40	＝	100　㎡	

数　量　明　細　表　(8)

費　目	工　種	種　　別	規　　格	細　別	単位	数　量	備　考
	撤去工	既設Co舗装	－	100m2当り			
		無筋Co	－		㎥	10	

撤　去　工　計　算　書

100m2当り

既設Co舗装詳細図

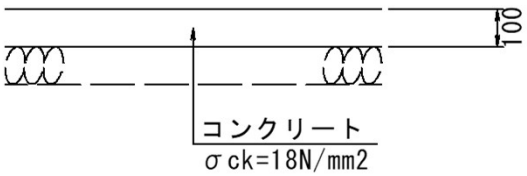

名　　称	算　　式	数　量	備　考
無　筋　Co	100×0.1　＝	10　㎥	

建設副産物集計(1)

No	品　名・規　格	数　量	単位	単位重量[kg]	重量[kg]	備　考
	電線くず(銅)					
1	CV5.5sq-2C	214.1	m	0.24	50.31	
2	CV8sq-2C	286.1	m	0.29	82.97	
3	CV14sq-2C	123.5	m	0.44	53.72	
4	CV22sq-2C	292.7	m	0.64	185.86	
5	CV38sq-2C	102.6	m	1.02	104.65	
6	IV3.5sq	48.0	m	0.04	2.11	
7						
8						
9						
10						
				合　計	479.63	[kg]
					0.48	[ｔ]

建設副産物集計(2)

No	品　名・規　格		数　量	単位	単位重量[kg]	重量[kg]	備　考
	鉄くず						
1	照明器具撤去	投光器	16	灯	10.00	160.00	※参考
2	照明架台撤去	4灯用	2	台	80.00	160.00	※参考
3	照明架台撤去	8灯用	2	台	150.00	300.00	※参考
4	安定器撤去		16	台	20.00	320.00	※参考
5	電撃殺虫器撤去		2	台	25.00	50.00	※参考
6	自立型分電盤撤去	照明分電盤	1	面	280.00	280.00	※参考
7	分電盤撤去	引込分電盤	1	面	80.00	80.00	※参考
8	手元開閉器盤撤去	400×300×180		面	10.00		※参考
9	手元開閉器盤撤去	400×400×180	1	面	12.00	12.00	※参考
10	手元開閉器盤撤去	400×450×180	1	面	13.00	13.00	※参考
11	手元開閉器盤撤去	400×500×180	1	面	14.00	14.00	※参考
12	フェンス撤去	H3000,L6000	12	m	20.30	243.60	※参考
					合　計	1632.60	[kg]
						1.63	[t]

建設副産物集計(3)

No	品　名・規　格	数　量	単位	単位重量[kg]	重量[kg]	備　考
	鉄筋コンクリート					
1	照明柱撤去	2	本	2460.00	4920.00	※過年度資料参照
2	照明柱撤去	2	本	1610.00	3220.00	※過年度資料参照
3	根枷撤去	4	基	42.00	168.00	※過年度資料参照
				合　計	8308.00	[kg]
					8.31	[ｔ]
	無筋コンクリート					
1	水路撤去	1	式	791.36	791.36	
2	審判台基礎	1	基	806.05	806.05	
3	Co舗装撤去	1	式	2773.00	2773.00	
				合　計	4370.41	[kg]
					4.37	[ｔ]
	アスファルト					
1	既設人工芝撤去	1	式	108192.0	108192.00	
2	既設As舗装撤去	1	式	110.4	110.40	
				合　計	108302.4	[kg]
					108.3	[ｔ]